Ra 6,3

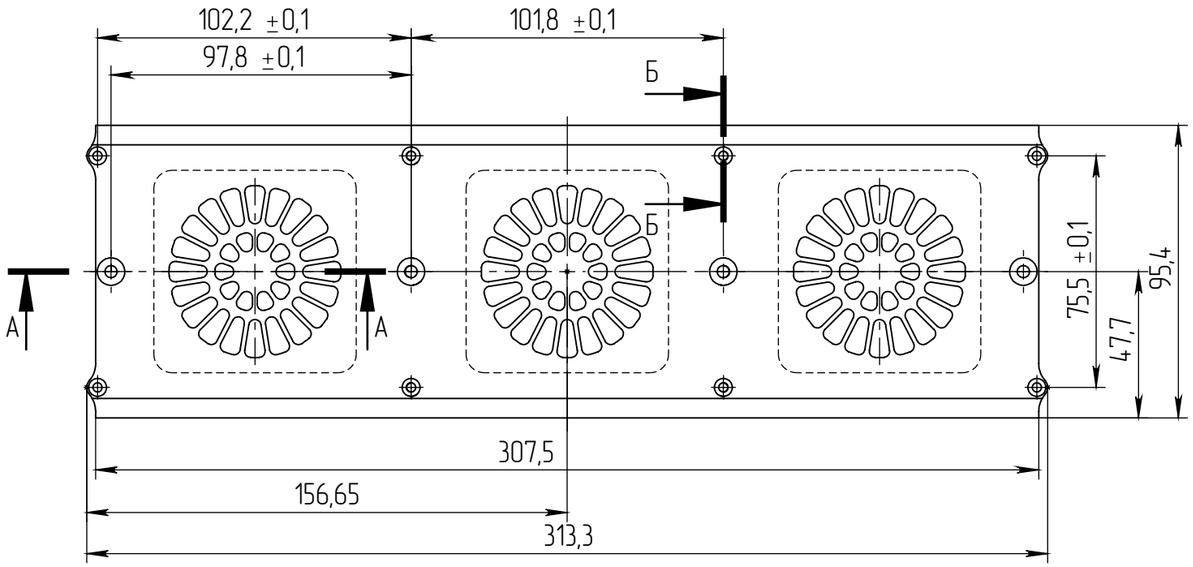


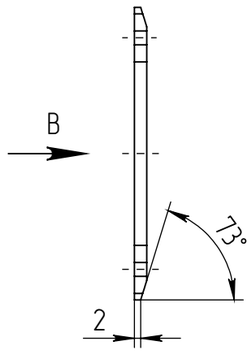


Б–Б (1 : 1)

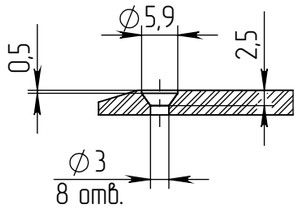


Г (1 : 1)

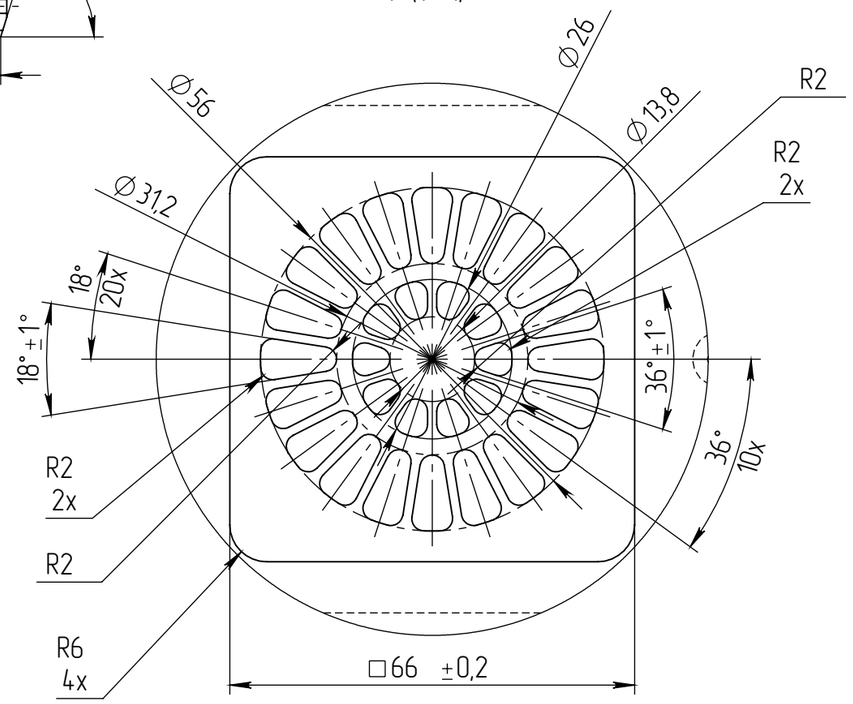


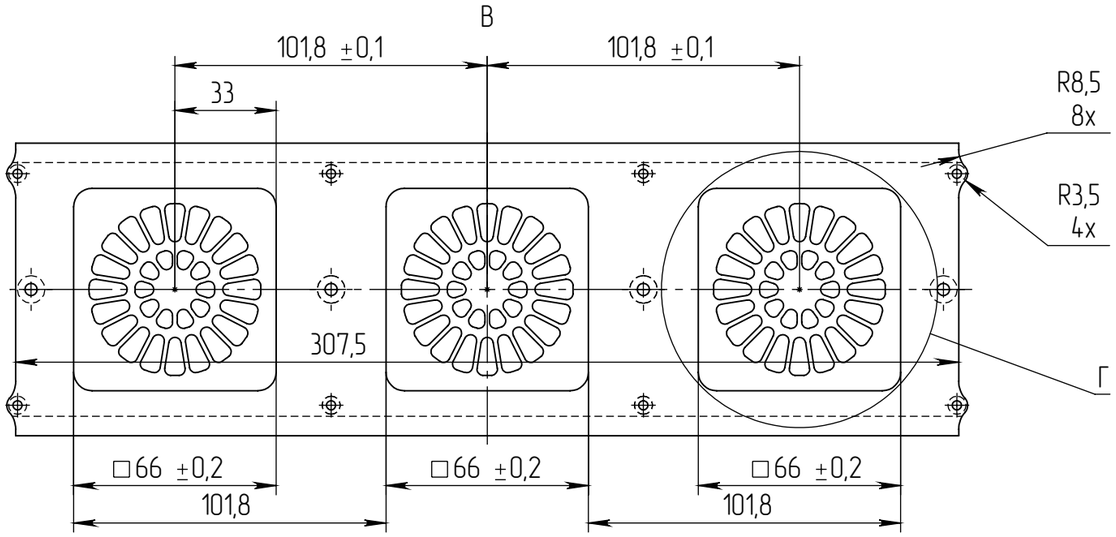


1. H14, h14, $\pm\frac{IT14}{2}$.
2. *Розмір для довідок.

А–А (1 : 1)

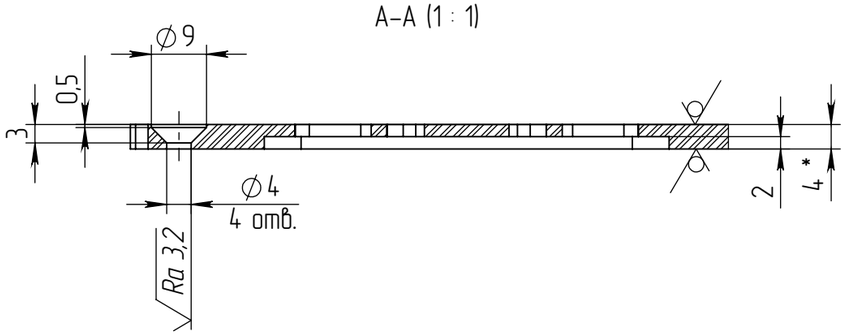


| Зм. | Арк. | № документа | Підпис | Дата |
|---|---|---|---|---|
| Розробив | | | | |
| Перевірив | | | | |
| Т. контр. | | | | |
| | | | | |
| Н. контр. | | | | |
| Затвердив | | | | |

| Літ. | Маса | Масштаб |
|---|---|---|
| | | 1:5 |
| Аркуш 1 | Аркушів 1 | |

Перв. застосов.

Довід. №

Підп. і дата

Інв. № дубл.

Взаєм. інв. №

Підп. і дата

Інв. № ориг.

Копіював

Формат А3