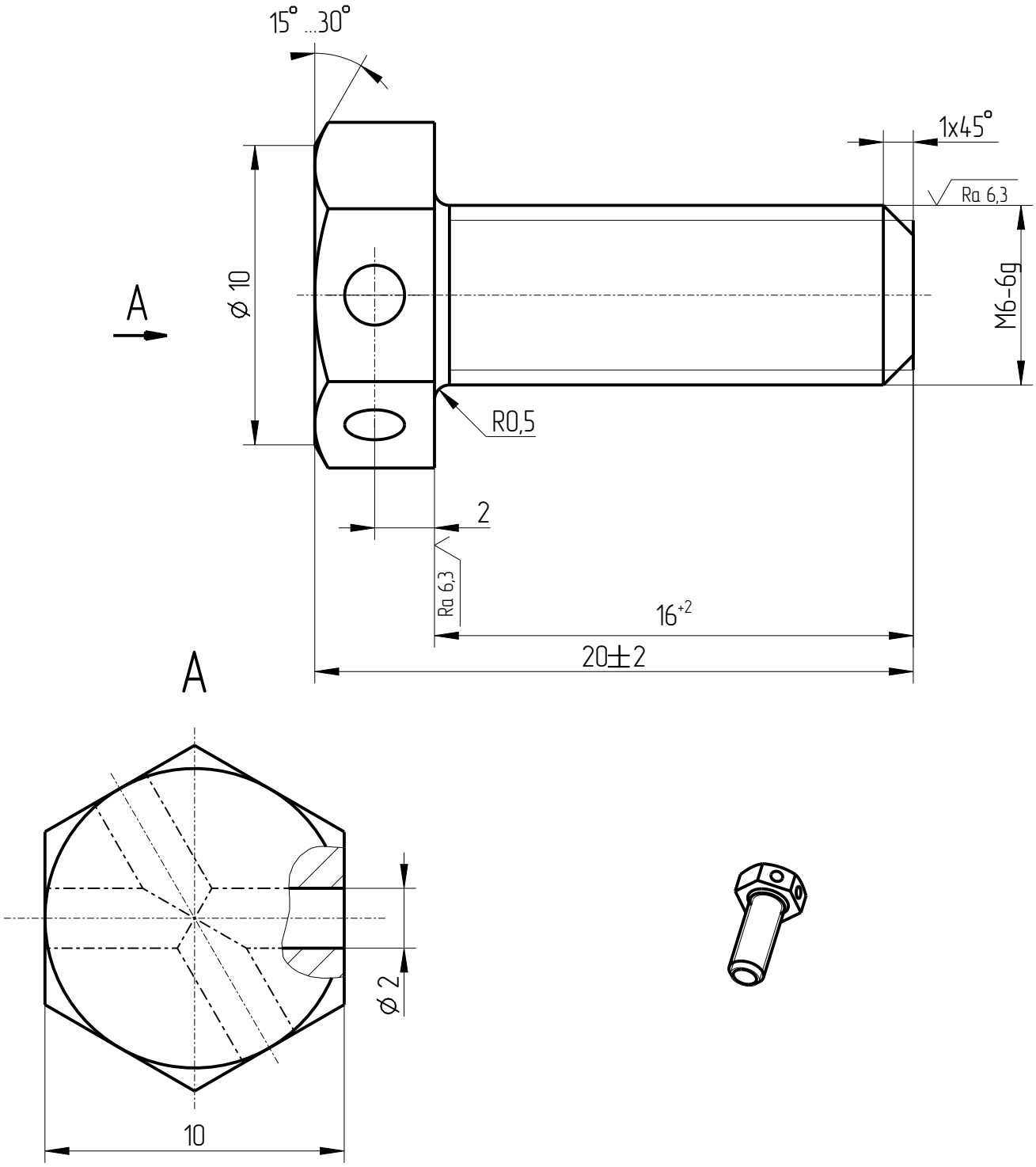

Зм.	Арк.	№ докум.	Підп.	Дата		Літ.	Маса	Масштаб
Розроб.					Болт 3М6х16		0,01	5:1
Перев.						Аркуш 1	Аркушів 2	
Т.контр.								
Н.контр.					Сталь 20 ГОСТ 1050-88			
Затв.								

Перв. застос.

Довід. №

Підп. і дата

Інв. № дубл.

Зам. інв. №

Підп. і дата

Інв. № подовн.

Формат А4