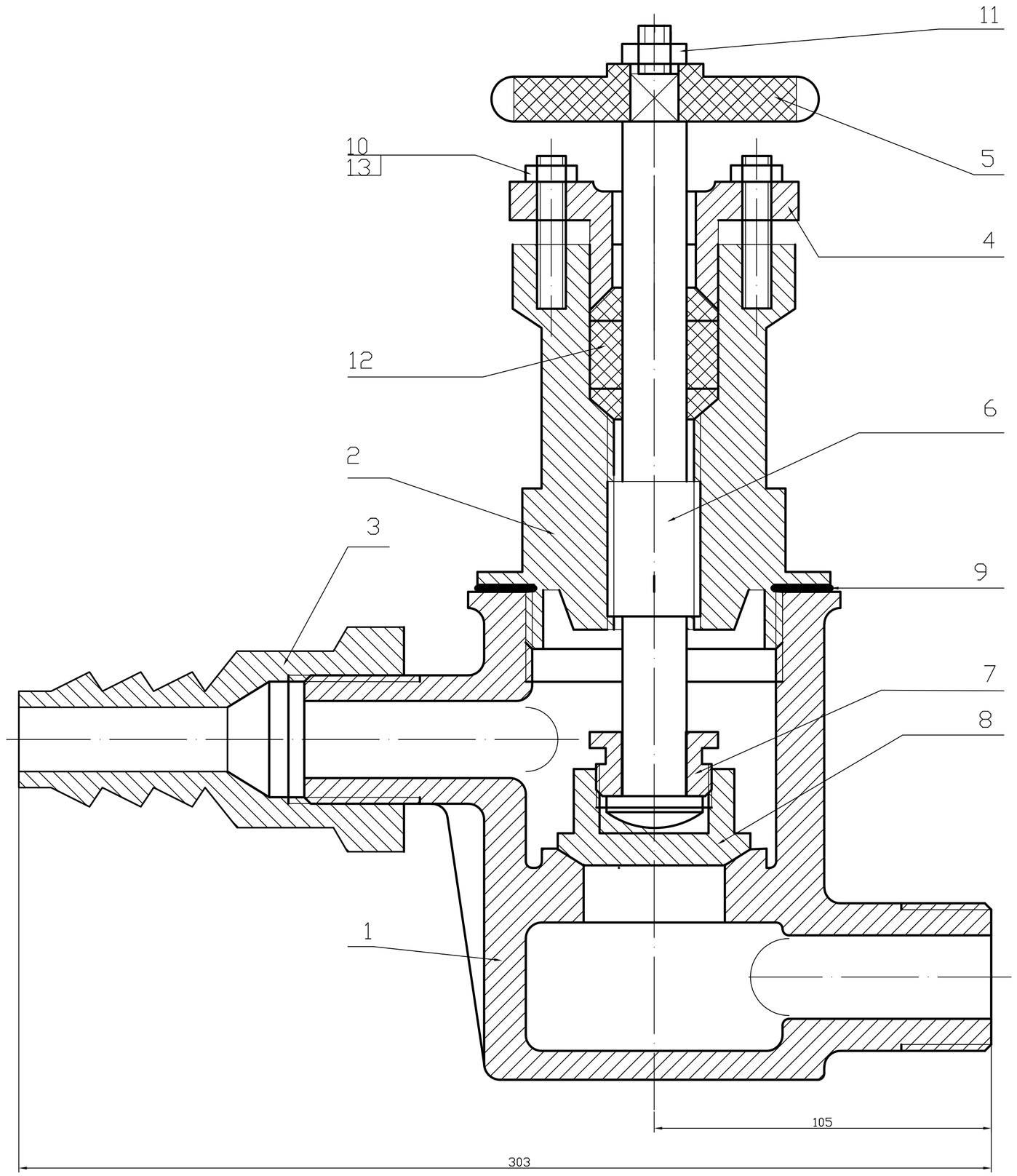

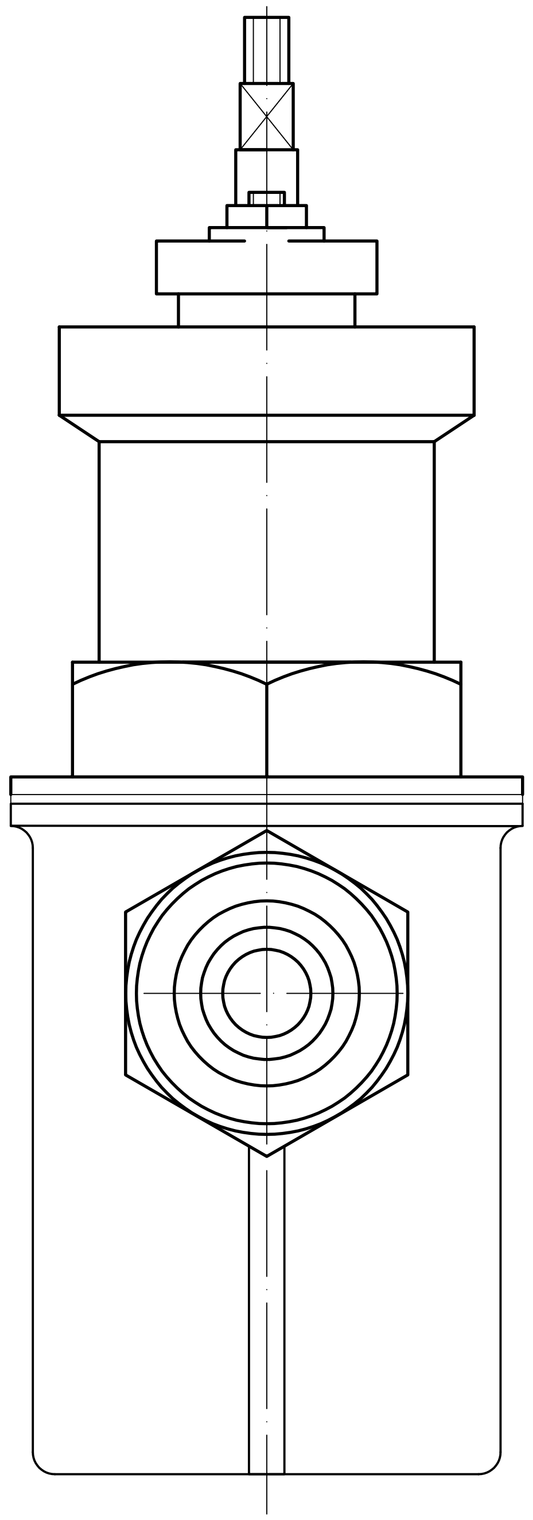

Маховичок поз. 5 не показан

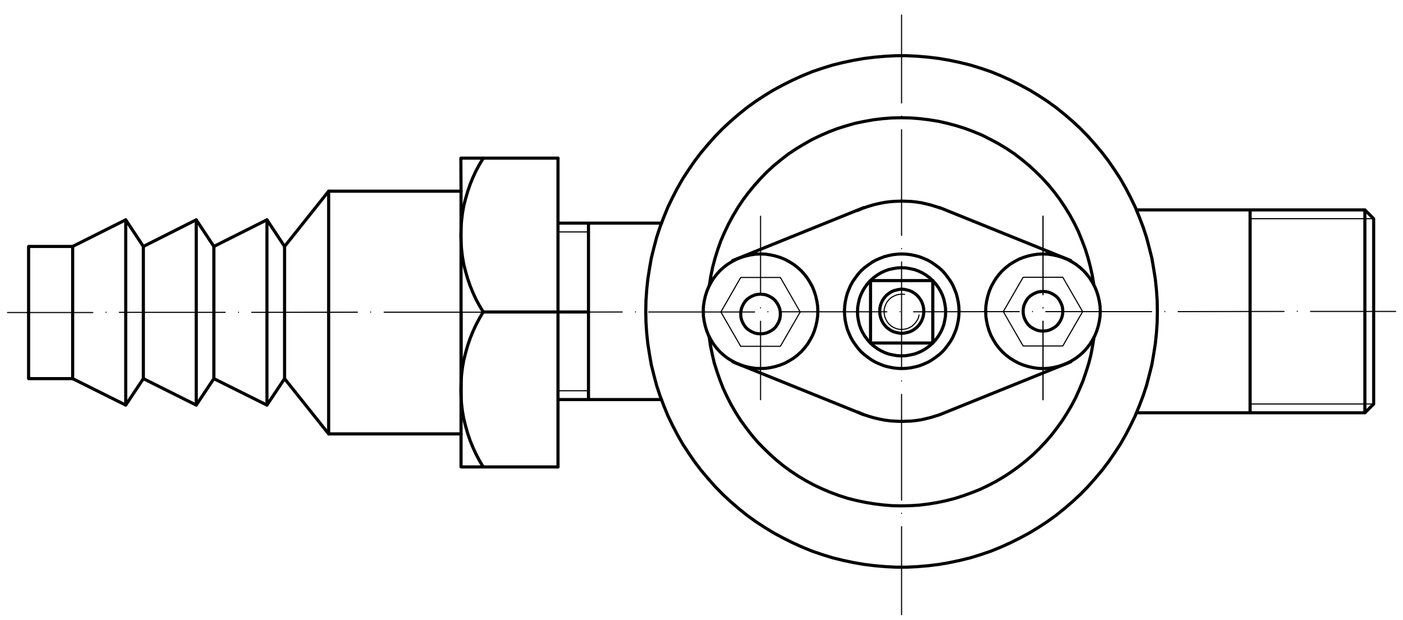

Вид А

Поз. 5

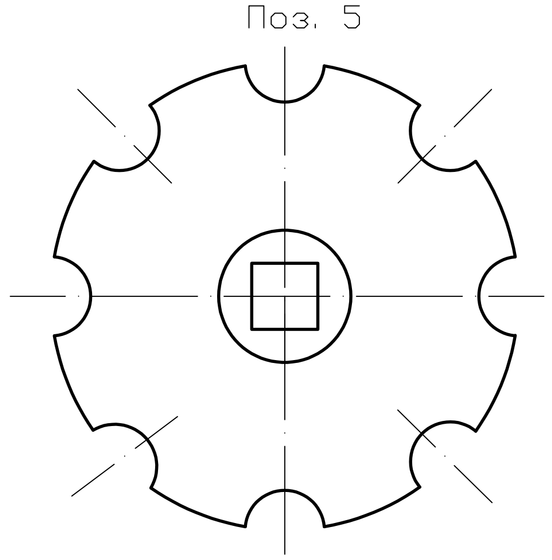

					МЧ00.52.00.00СБ			
Изм	Лист	N° докум.	Подп.	Дата	Клапан Сборочный чертёж	Лит.	Масса	Масштаб
Разраб.		Хабаров						
Пров.		Кулик В.П.				Лист	Листов	
Т.контр.						ОНПУ КИ-121		
Н.контр.								
Утв.								