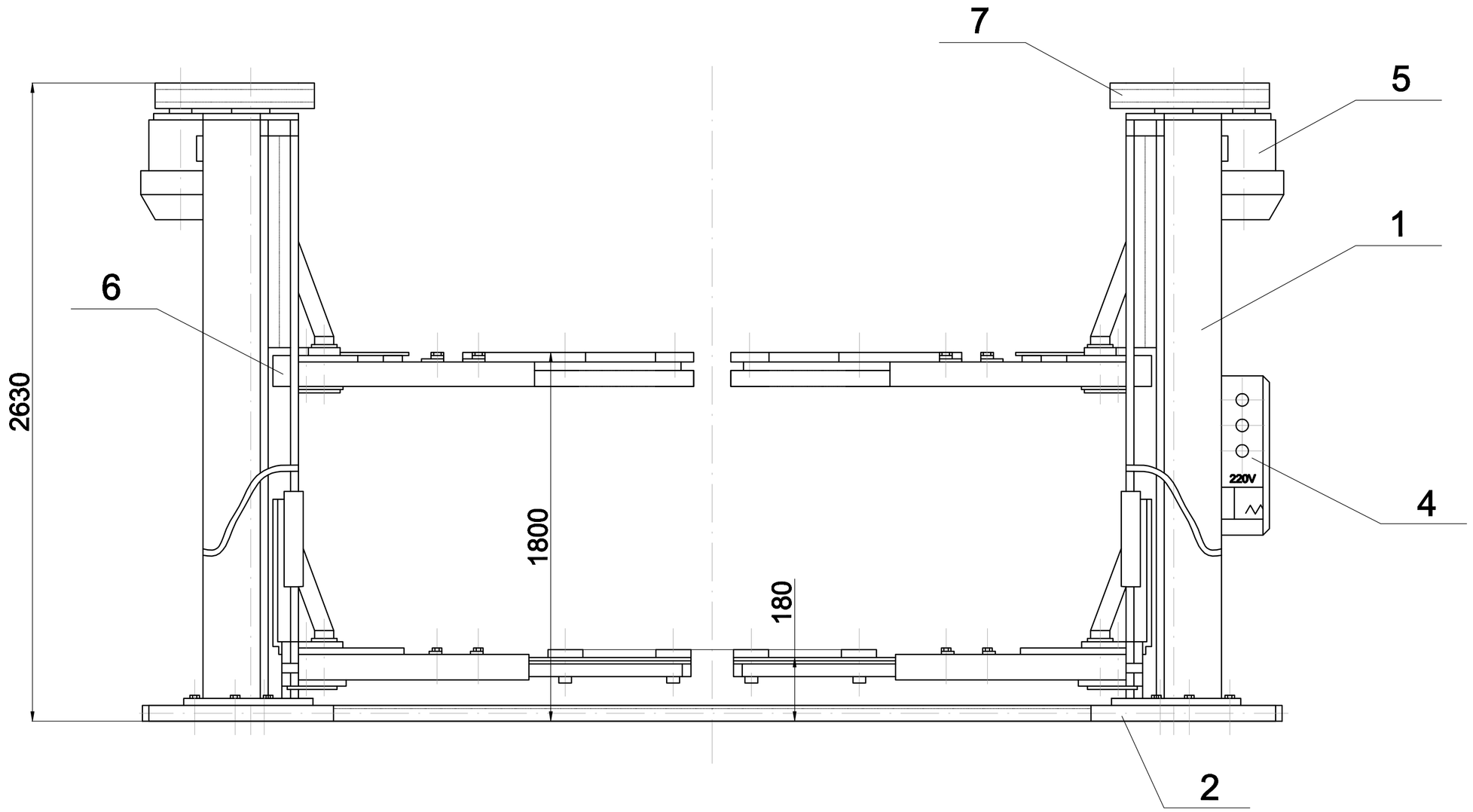

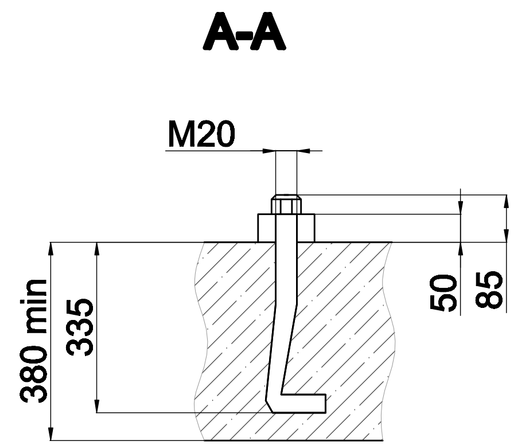

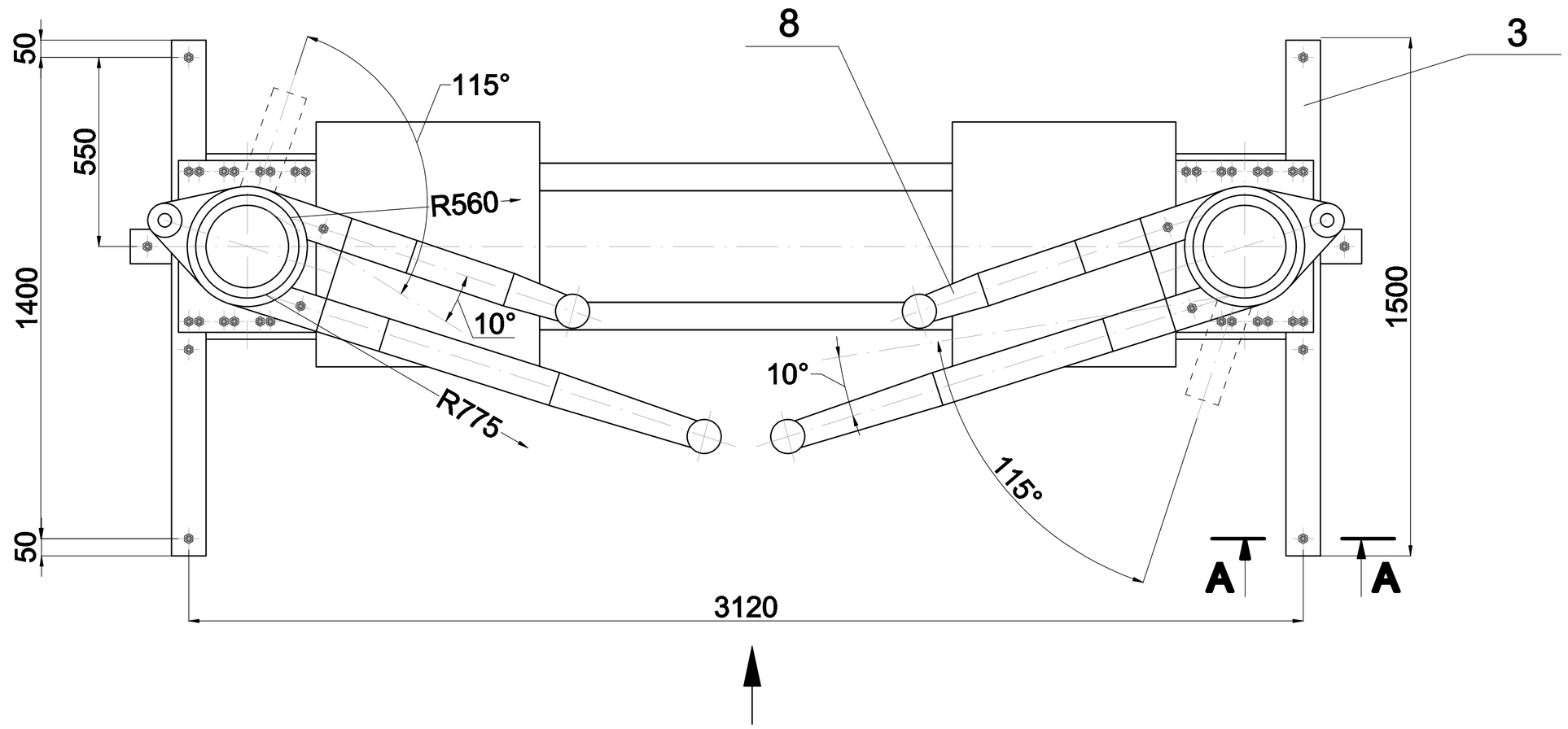

						ДП.190603.03		
Изм.	Кол.	Лист.	№ док.	Подпись	Дата			
Разработал						Реконструкция станции технического обслуживания и ремонта автомобилей "Ситроен" с разработкой участка ТО и ремонта подвески автомобиля	Стадия	Лист	Листов
Руководитель							ДП	1	2
Консультант									
Н.контроль						Подъемник автомобильный	СПбГУСЭ, каф. ТОТС		
Зав.кафедры									