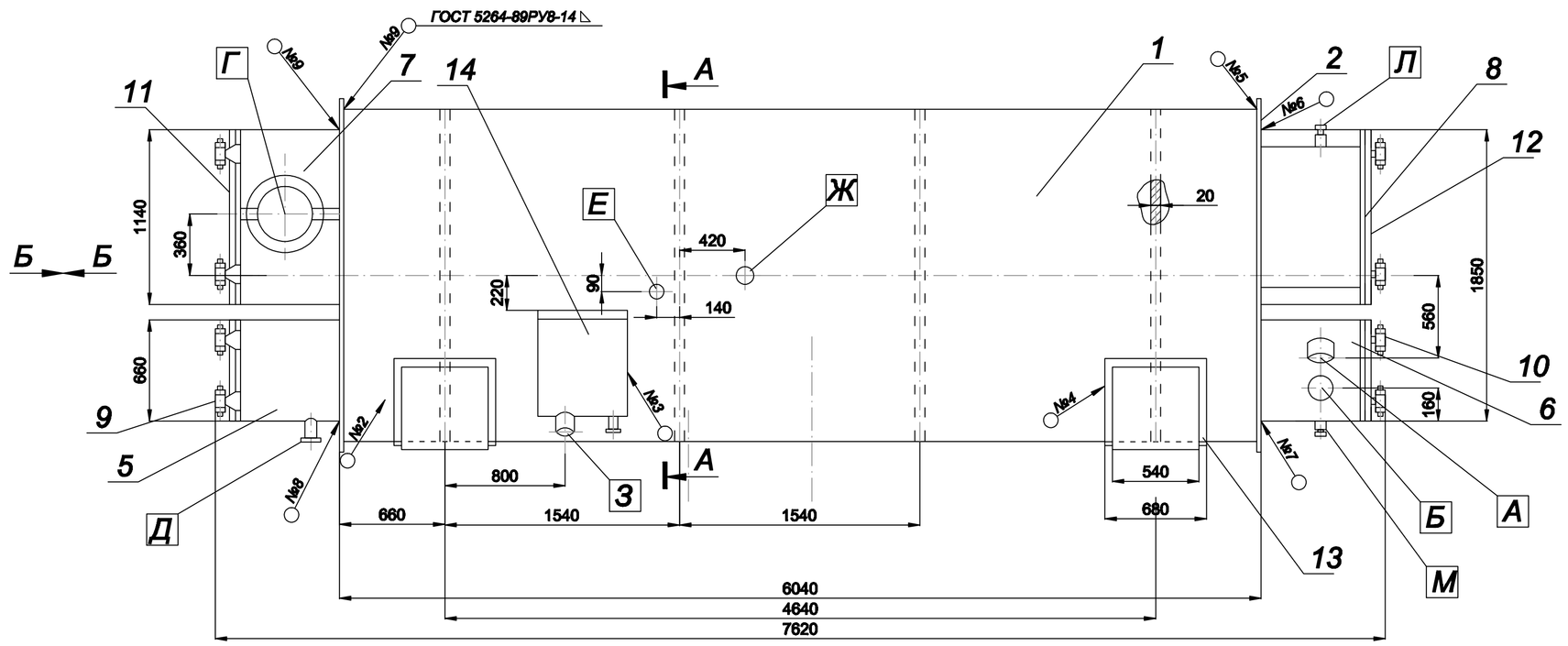

Таблица штуцеров

Обозн.	Название штуцеров	Кол-во	Ду,мм	Ру,МПа
А	Вход горячей воды	1	150	1
Б	Выход горячей воды	1	150	1
В	Вход охлаждающей воды	1	350	1
Г	Выход охлаждающей воды	1	350	1
Д	Выход конденсата из генератора	1	50	
Е	Вход слабого раствора	1	100	
Ж	Слив конденсата из генератора	1	40	
З	Выход крепкого раствора	1	50	
И	Выход крепкого раствора	1	50	
К	Перелив крепкого раствора в арсорбер	1	50	
Л	Спуск воздушник	1	10	
М	Дренаж	1	10	

А-А М 1:10

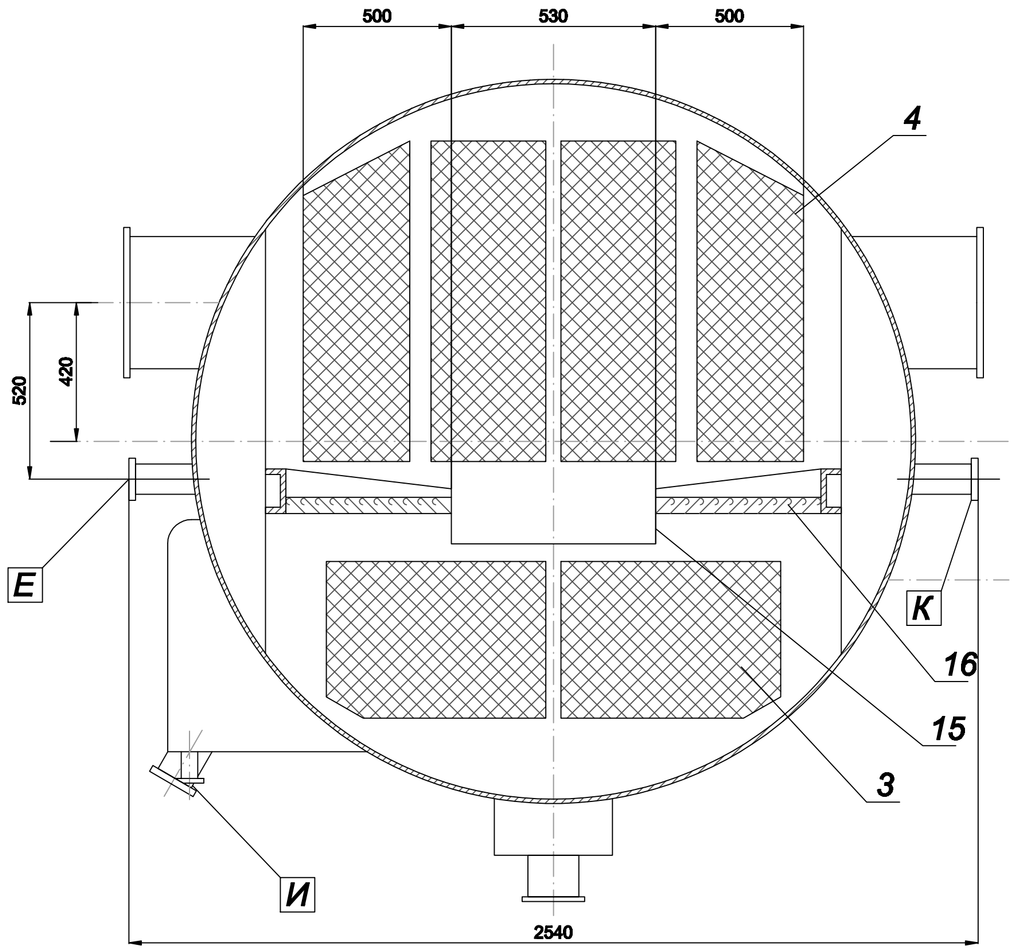

Вид Б М 1:10

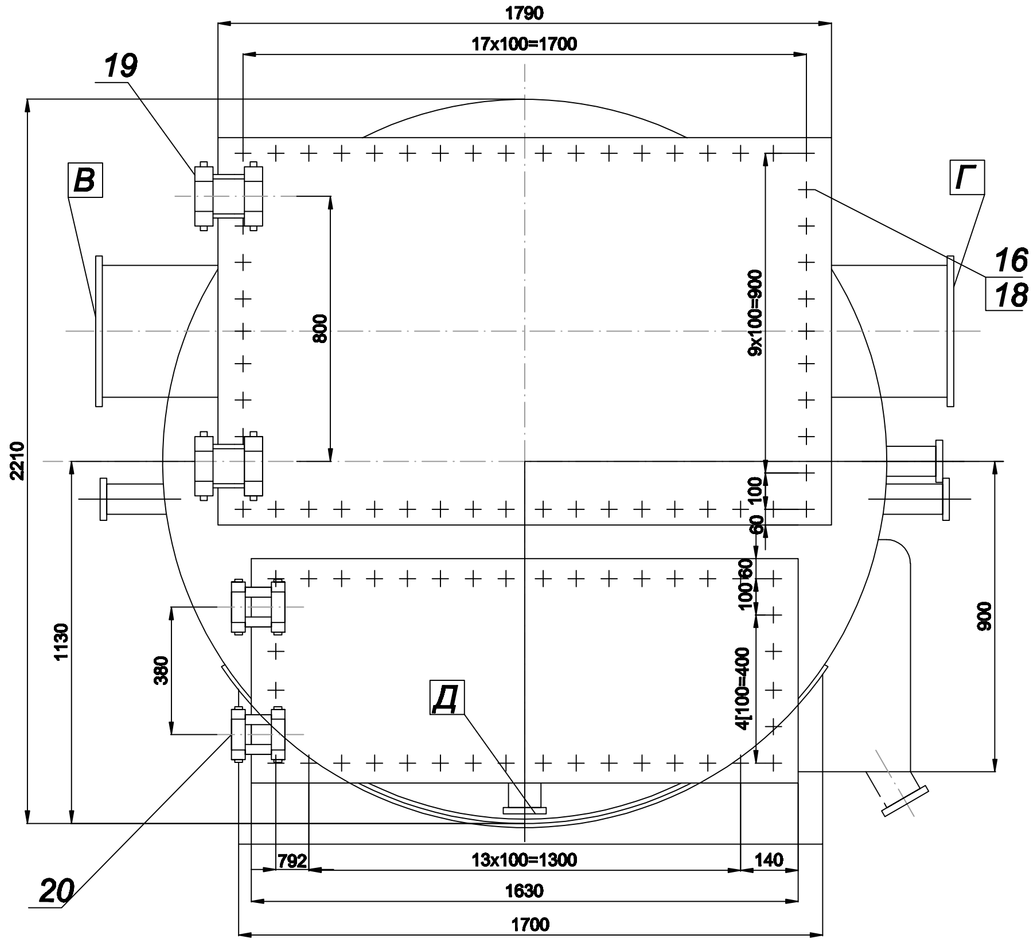

						ЮХМиНГПЭ.099.03.003			
Изм.	Лист	№ докум.	Подпись	Дата		Блок высокого давления Чертеж общего вида	Лит	Масса	Масштаб
Разработал							У		1:20
Проверил							Лист 1	Листов 1	
Т. контроль									
Н.контроль							СПбГУНИПТ		
Утвердил									