Фасад 1 – 4

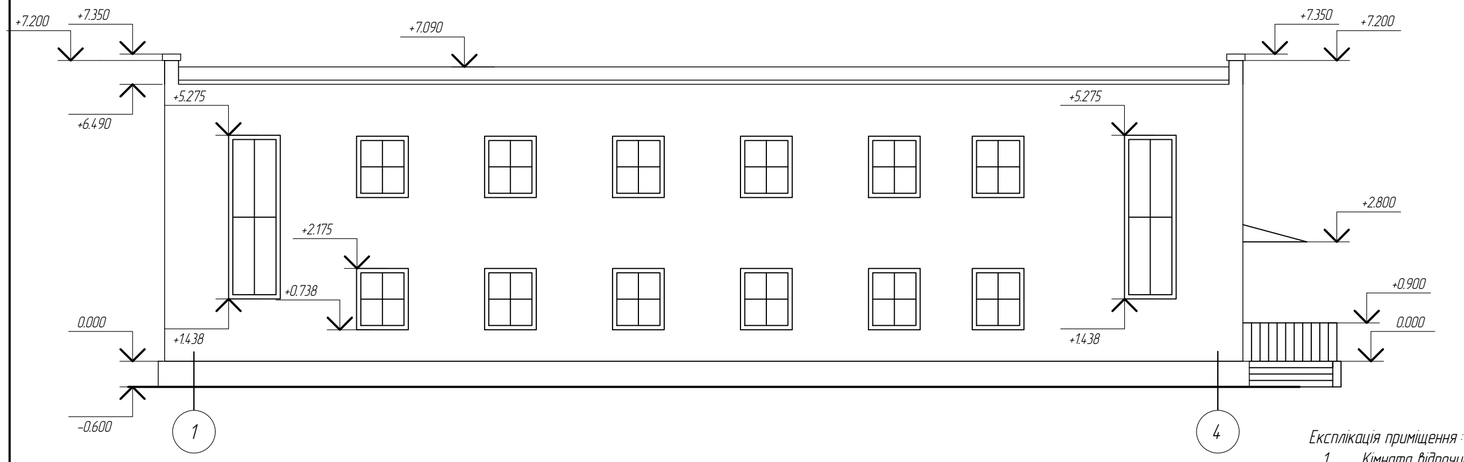

Розріз 1 – 1

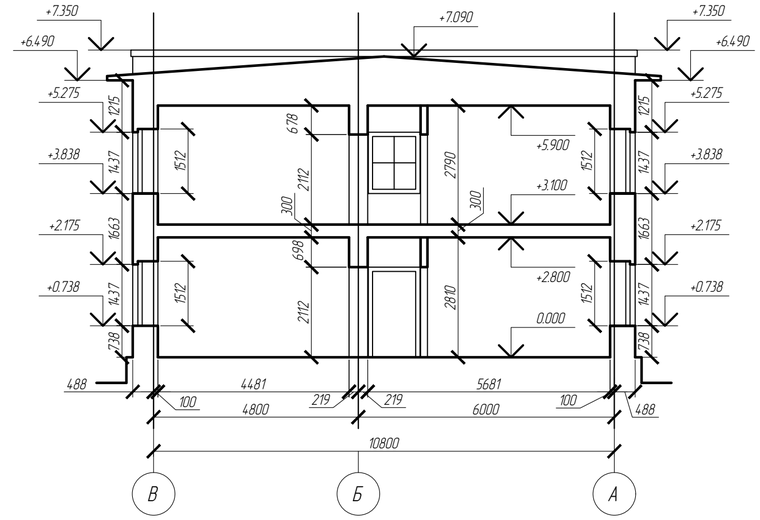

Експлікація приміщення :

1. Кімната відпочинку (14.44)
2. Кімната відпочинку (12.22)
3. Кімната відпочинку (12.27)
4. Кімната відпочинку (12.27)
5. Кімната відпочинку (12.27)
6. Кімната відпочинку (12.27)
7. Кімната відпочинку (12.27)
8. Вбиральня (15.99)
9. Кімната відпочинку (14.00)
10. Кімната відпочинку (11.01)
11. Кімната відпочинку (11.01)
12. Кімната відпочинку (11.01)
13. Кімната відпочинку (11.01)
14. Кімната відпочинку (14.00)
15. Коридор

План на позн. 0.000

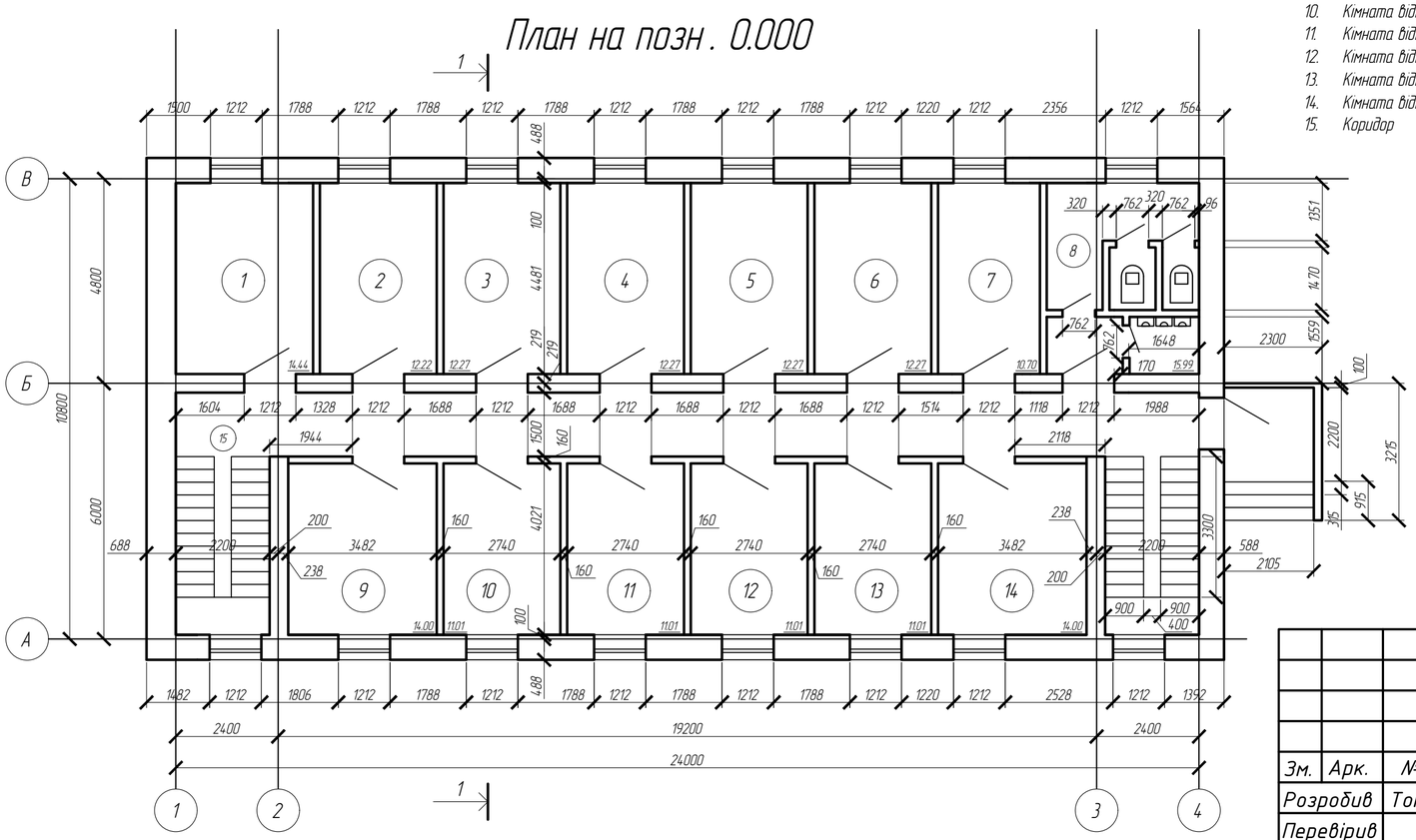

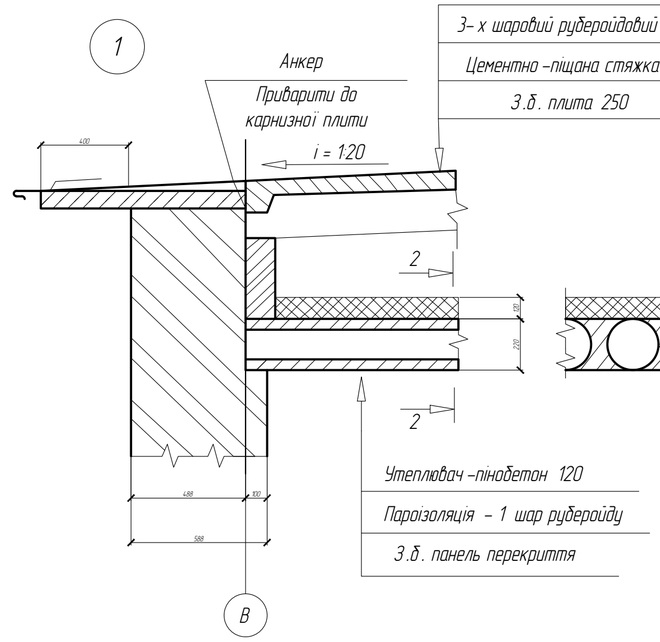

Зм.	Арк.	№ докум.	Підпис	Дата	КНУБА 2025		
Розробив		Топоров В.Ю.			Будівельне креслення	Літера	Маса	Масштаб
Перевірив						Аркуш	Аркушів
Т. контр.							
Н. контр.							