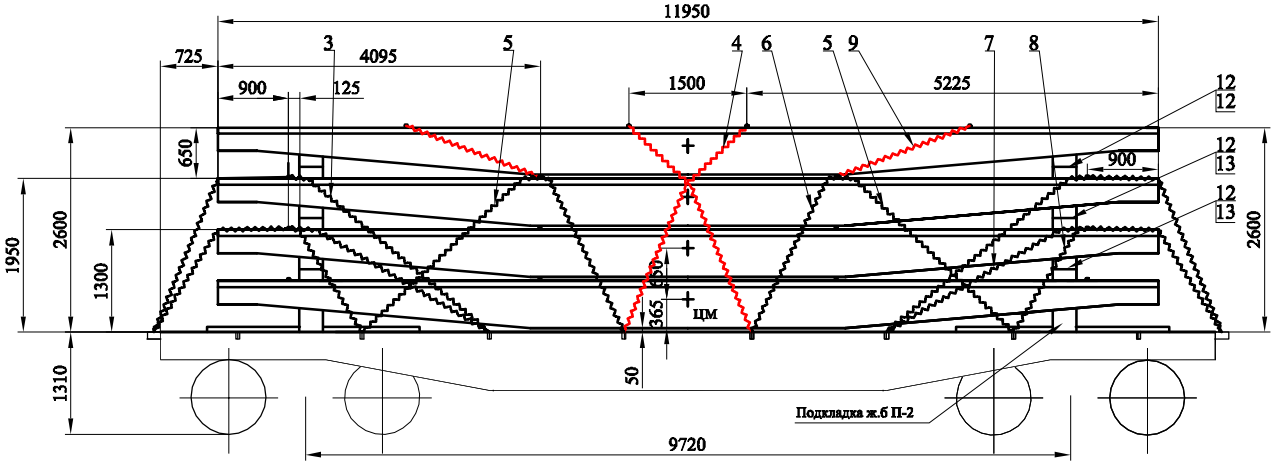

Очертание габарита погрузки.

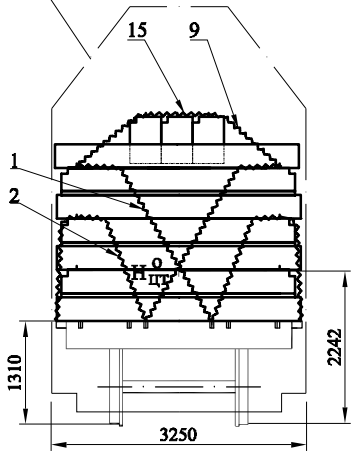

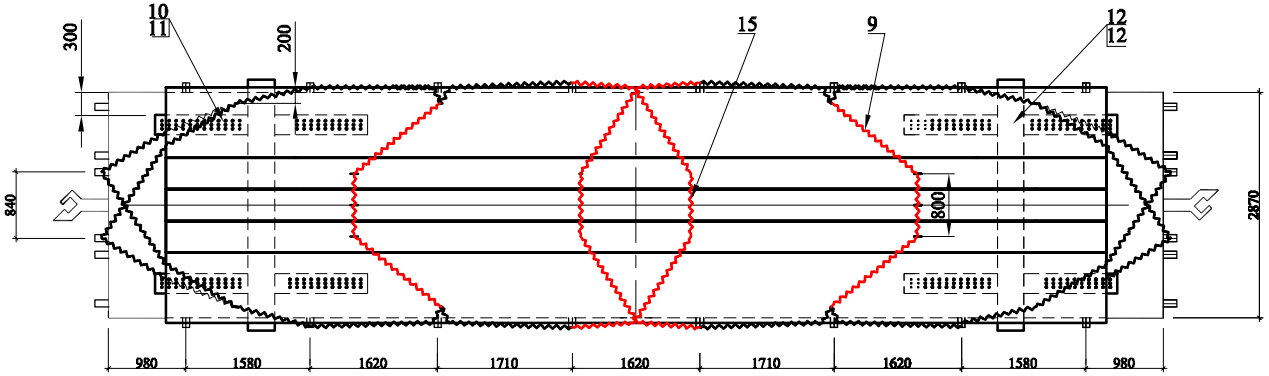

Прокладка составная

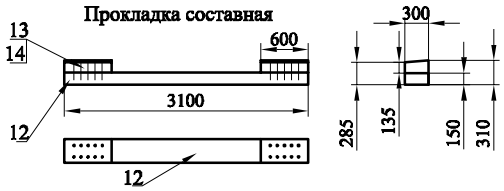

Прокладка составная

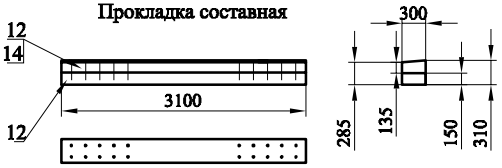

С горки не спускать

Маркировка ж/б. плит в схеме не содержит индексов, указывающих техническую характеристику, но не меняют геометрические размеры груза.

Масса плит может быть менее или равной указанной в схеме
*Расчет произведен на изделия с максимальным весом.

ОБРАЗЕЦ

Характеристика груза

п/п	Наименование и обозначение груза	Размеры, мм L	B	H	Вес единицы груза,кг	Кол.	Общий вес,т	Вес груза на платформе,т
1	Балка СБНОС	11950	400	600	5700	3	17.1	67.624
2	Плита ПНОС 12-6- Плита ПНОС 12-7у-	11950	2990	600	16500	3	49.5	
3	Подкладка ж.б П-2	3100	300	300	512	2	1.024	
	Реквизиты: Растяжки Прокладки	304 985						с реквизитами 68.9

Поз.	Обозначение	Наименование	Кол.	Вес,кг ед.	общ.	Материал	Примечание
1	А-1479	Растяжка из проволоки Ø 6,5мм в восемь нитей	4	10	40	Проволока ГОСТ3284-79	346
2	А-1479	Растяжка из проволоки Ø 6,5мм в восемь нитей	4	7.79	31.12	Проволока ГОСТ3284-79	258
3	А-1479	Растяжка из проволоки Ø 6,5мм в восемь нитей	4	10.06	40.28	Проволока ГОСТ3284-79	349
4	А-1479	Растяжка из проволоки Ø 6,5мм в восемь нитей	4	10,08	40,32	Проволока ГОСТ3284-79	350
5	А-1479	Растяжка из проволоки Ø 6,5мм в восемь нитей	4	9.11	36.46	Проволока ГОСТ3284-79	312
6	А-1479	Растяжка из проволоки Ø 6,5мм в восемь нитей	4	7.308	29.23	Проволока ГОСТ3284-79	240
7	А-1479	Растяжка из проволоки Ø 6,5мм в восемь нитей	4	9	36	Проволока ГОСТ3284-79	307
8	А-1479	Растяжка из проволоки Ø 6,5мм в восемь нитей	4	5.83	23.32	Проволока ГОСТ3284-79	181
9		Увязка из проволоки Ø 6,5мм в шесть нитей	4	5.32	21.31	Проволока ГОСТ3284-79	280
10		Брус упорный 1170x120x60 (дерево хв.пород)	8	0,0084	0,0674	дерево	м³
11		Гвозди 5x120 ГОСТ 283-75	288				шт
12		Брус 3100x300x150 (береза,бук,дуб)	8	0.14	0.84	дерево	м³
13		Брус 600x150x300 (береза,бук,дуб)	8	0.027	0.324	дерево	м³
14		Гвозди 8x250 ГОСТ 283-75	120				шт
15		Увязка из проволоки Ø 6,5мм в шесть нитей	4	1.52	6.08	Проволока ГОСТ3284-79	800

Изм.	Лист	№ докум.	Подп.	Дата
Разраб.		Данов		11.02.13
Провер.				
Утв.				

Схема размещения и крепления 3 плит ПНОС 12-6- и 3 балки СБНОС на 4-х осную платформу

Лит	Масса	Масштаб
	см. табл.	1:50
Лист	Листов	