ТОВАРИСТВО З ОБМЕЖЕНОЮ ВІДПОВІДАЛЬНІСТЮ "СІНТЕЗ ЕКОЕНЕРГО"

«Капітальний ремонт (термомодернізація) будівлі поліклініки Комунального закладу охорони здоров'я «Обласний клінічний протитуберкульозний диспансер м. Краматорськ» (коригування) по вул. Кирилкіна, буд.10, м. Краматорськ, Донецька область»

120/т/кор-10-АР

ТОМ 3

Архітектурні рішення

2022

Формат А3

ТОВАРИСТВО З ОБМЕЖЕНОЮ ВІДПОВІДАЛЬНІСТЮ "СІНТЕЗ ЕКОЕНЕРГО"

«Капітальний ремонт (термомодернізація) будівлі поліклініки Комунального закладу охорони здоров'я «Обласний клінічний протитуберкульозний диспансер м. Краматорськ» (коригування) по вул. Кирилкіна, буд.10, м. Краматорськ, Донецька область»

120/т/кор-10-АР

ТОМ 3

Архітектурні рішення

Директор *Олена МІЛЕВИЧ*

ГІП *Дмитро КАПІНУС*

2022

Формат А3

Відомість робочих креслень основного комплекту АБ

Аркуш	Найменування	Примітка
1	Загальні дані	
2	Відомість демонтажних робіт	
3	Фасад 1-13 М 1:200, Фасад 13-1 М 1:200	
4	Фасад А-Д М 1:200, Фасад Д-А М 1:200	
5	Матеріали та колір опорядження	
6	*План підвалу М 1:100, вузол 1 М 1:10*	
7	*План на відм. 0.000 М 1:100*	
8	*План на відм. 3.300 М 1:100*	
9	*План горища М 1:100*	
10	*Вузол приямку, схема облицювання сходів гранітними плитами*	
11	*Пандус*	
12	*Елемент огородження балкону*	
13	*План покрівлі (обмірні креслення)*	
14	*План розташування кроків (обмірні креслення)*	
15	*Переріз А-А, Б-Б, В-В, Г-Г, Д-Д (обмірні креслення)*	
16	*Специфікація деревини(обмірні креслення)*	
17	*План покрівлі*	
18	*План розташування кроків*	
19	*Переріз А-А, Б-Б, В-В, Г-Г, Д-Д*	
20	*Специфікація деревини*	
21	*Вузли 1...4*	
22	*Влаштування покрівлі, Вентиляційний вихід, Відомість матеріалів*	

Ситуаційний план М 1:2000

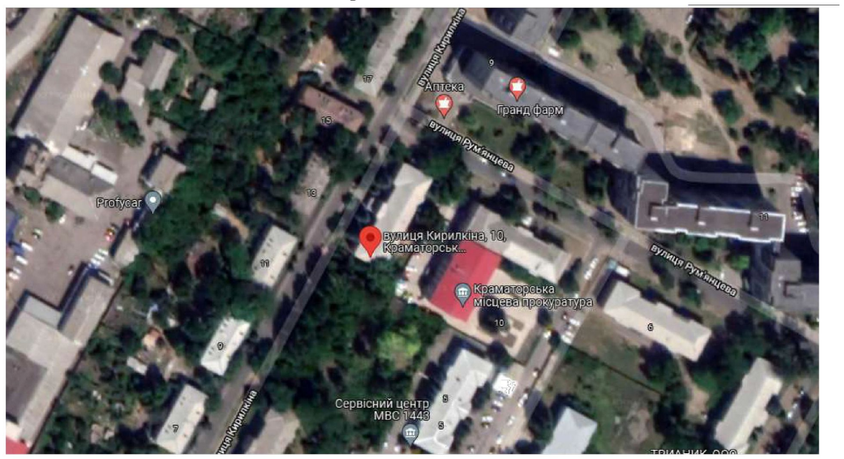

Загальні вказівки

Робочі креслення АР розроблені на підставі вихідних даних:
Вихідними даними для коригування робочого проекту Капітальний ремонт (термомодернізація) будівлі поліклініки Комунального закладу охорони здоров'я "Обласний клінічний протитуберкульозний диспансер м. Краматорськ" (коригування) по вул. Кирилкіна, буд.10, м. Краматорськ, Донецька область є завдання на коригування.
Відповідно до ДБН В.1.2-2: 2006 "Навантаження і впливи. Норми проектування" ділянка будівництва розташована:
- В 3 вітровому районі з нормативним значенням вітрового тиску, рівним 470 Па
В 5 сніговому районі з нормативним значенням ваги снігового покриву, равним-1400 Па.
- Нормативне промерзання грунту-1,00м.
За від.0.000 прийнята відм. чистої підлоги першого поверху поліклініки.
Будівля поліклініки 2-х поверхова. Будівля - існуюча, каркасного типу.
Будівля складається з наступних конструктивних елементів і матеріалів:
- фундаменти - стрічкові зі збірних бетонних фундаментних блоків;
- цокольна частина - цегляна кладка з повнотілої глиняної цегли;
- стіни зовнішні - шлакоблочна кладка товщиною 400 мм;
- стіни внутрішні - шлакоблочна кладка товщиною 400 мм;
- перегородки - виконані з повнотілої глиняної цегли товщиною 120 мм;
- перекриття- збірні з/б та дерев'яні по металевим рейкам;
Коригуванням предбачається термомодернізація будівлі поліклініки.
Предбачено :
Демонтаж:
- існуючого покриття покрівлі та конструкції покрівлі;
Улаштування та монтаж:
-монтаж нових елементів даху та покриття;
-монтаж утеплювача з зовнішнім оздобленням;
-улаштування пандусу
-улаштування нових вхідних груп
Коригування змінює матеріал облицювання фасадів, замість часткового демонтажу елемендів даху передбачена повна їх заміна.
При виробництві робіт суворо дотримуватися вимог з охорони праці та техніки безпеки гідно ДБН А.3.2-2-2009 "Охорона праці і промислова безпека в будівництві.

Технічні рішення, прийняті в робочих кресленнях (робочої документації) відповідають вимогам екологічних, санітарно технічних, протипожежних та інших чинних норм і правил, і забезпечують безпечне для життя і здоров'я людей експлуатацію об'єкта при дотриманні, передбачених робочими кресленнями (робочою документацією), заходів.

Головний інженер проекту Д.Ю. Капінус

Зм.	Кільк	Арк.	№ док.	Підп.	Дата	120/т/кор-10-АР			
						Капітальний ремонт (термомодернізація) будівлі поліклініки Комунального закладу охорони здоров'я "Обласний клінічний протитуберкульозний диспансер м. Краматорськ" (коригування) по вул. Кирилкіна, буд.10, м. Краматорськ, Донецька область			
ГІП		Капінус				Поліклініка	Стадія	Аркуш	Аркушів
Розробив		Олійник					РП	1	2
Перевірив		Капінус							
						Загальні дані	ТОВ "СІНТЕЗ ЕКОЕНЕРГО"		

Погоджено

Зам. інв. №

Підпис і дата

Інв. № підл.

Формат А3

Відомість демонтажних робіт

№п/п	Найменування виду робіт	Од. вим	Кільк.	Прим.
	Козирки			
1	Розбирання покриттів покрівлі з хвилястих азбестоцементних листів	$м^2$	12,2000	
2	Розбирання покриттів покрівлі з листової сталі	$м^2$	32,2500	
3	Розбирання каркасів козирків	кг	140	
	Ганок			
4	Демонтаж ганку з металевого каркосу заповненого склом	$м^2$	19,5000	
5	Відбивання штукатурки по цеглі	$м^2$	7,5000	
	Балкони			
5	Демонтаж металевої огорожі балконів	м	22,5000	
6	Демонтаж стяжки на балконах товщиною 50 мм	$м^2$	48,4000	
	Приямки			
7	Відбивання штукатурки по цеглі	$м^2$	11,7000	
	Фасад			
	Демонтаж (за подальшою установкою) кондиціонерів	шт	12,0000	
	Територія			
	Розбирання відпостки з асфальтобетону	$м^2$	132,4000	

Погоджено

Зам. інв. №

Підпис і дата

Інв. № підл.

						120/т/кор-10-АР		
						Капітальний ремонт (термомодернізація) будівлі поліклініки Комунального закладу охорони здоров'я "Обласний клінічний протитуберкульозний диспансер м. Краматорськ" (коригування) по вул. Кирилкіна, буд.10, м. Краматорськ, Донецька область		
				Підп.	Дата			
ГІП		Капінус				Поліклініка	Стадія	Аркуш	Аркушів
Розробив		Олійник					РП	2	
Перевірив		Капінус							
						Відомість демонтажних робіт	ТОВ "СІНТЕЗ ЕКОЕНЕРГО"		

Формат А4

Фасад в вісях 1 - 13 М 1:200

Фасад в вісях 13 - 1 М 1:200

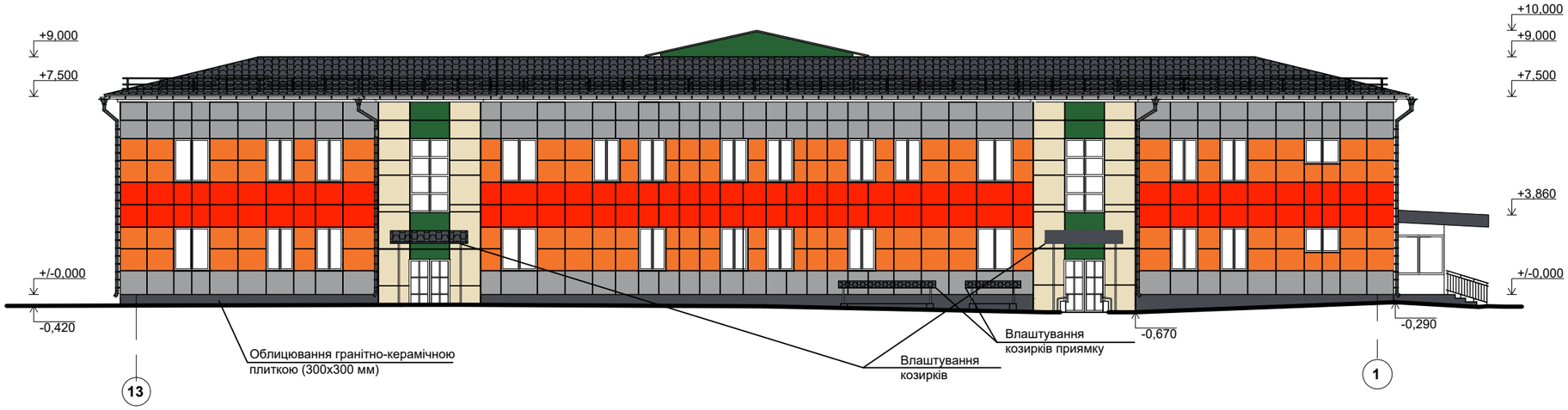

1. Загальна площа фасаду(без врахування цоколю) -1123,9 $м^2$
2. Влаштування козирків з металочерепиці - 45 $м^2$(каркас з проф труби 30х30х2 - 140 кг)
3. Покрівлю під ганок виконати з металочерепиці по існуючому каркасу - 8 $м^2$
4. Сходи ганка огородити огорожею з нержавіючої сталі - 4 м
5. Зовнішні стіни ганку виконати з алюмінію з скляним заповненням з світлопрозорими дверима - 19,5 $м^2$
6. Внутрішні стіни -утеплити мінеральною ватою 150 мм, з подальшим нанесенням штукатурки з армувальною сіткою, шпаклюванням та фарбуванням - 7,5 $м^2$;
7. Підлогу ганку вирівняти ценментно піщаною стяжкою товщиною 100 мм - 5 $м^2$
8. Східці та підлогу ганку облицювати морозостійкою плиткою 300х300 - сходи - 3$м^2$, площадка 5 $м^2$
9. Загальна площа пандусу - 11,2 $м^2$
10. Площа огорожі пандусу - 11,1 м/пог, заповнення склом - 8,88 $м^2$
11. Покриття приямків виконати з металочерепиці, площа приямку 1- 2,74$м^2$, приямок 2 - 9,65 $м^2$, каркас див. роз. КР

Для уточнення кольору див. аркуш 5
Всі розміри та обсяги робіт уточнити на місці

						120/т/кор-10-АР		
						Капітальний ремонт (термомодернізація) будівлі поліклініки Комунального закладу охорони здоров'я "Обласний клінічний протитуберкульозний диспансер м. Краматорськ" (коригування) по вул. Кирилкіна, буд.10, м. Краматорськ, Донецька область		
Зм.	Кільк	Арк.	№ док.	Підп.	Дата			
ГІП		Капінус				Поліклініка	Стадія	Аркуш	Аркушів
Розробив		Олійник					РП	3	
Перевірив		Капінус							
						Фасад 1-13 М 1:200, Фасад 13-1 М 1:200	ТОВ "СІНТЕЗ ЕКОЕНЕРГО"	

Погоджено

Зам. інв. №

Підпис і дата

Інв. № підл.

Формат А3

Фасад в вісях А-Д М 1:200

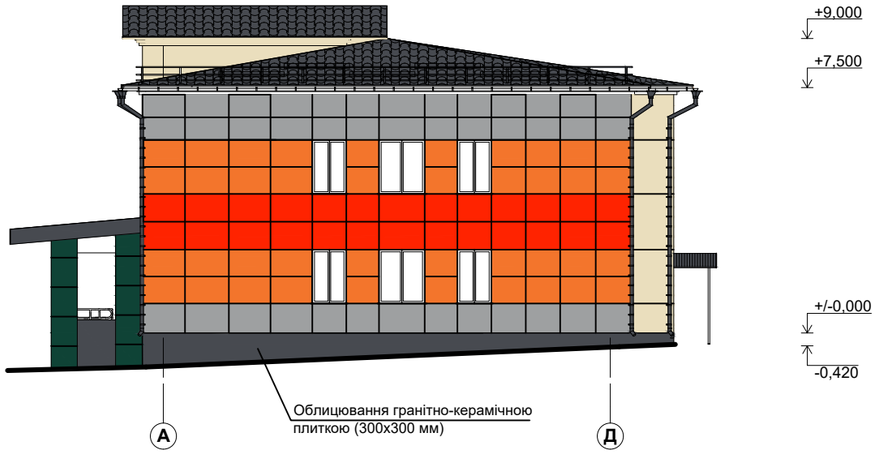

Фасад в вісях Д-А М 1:200

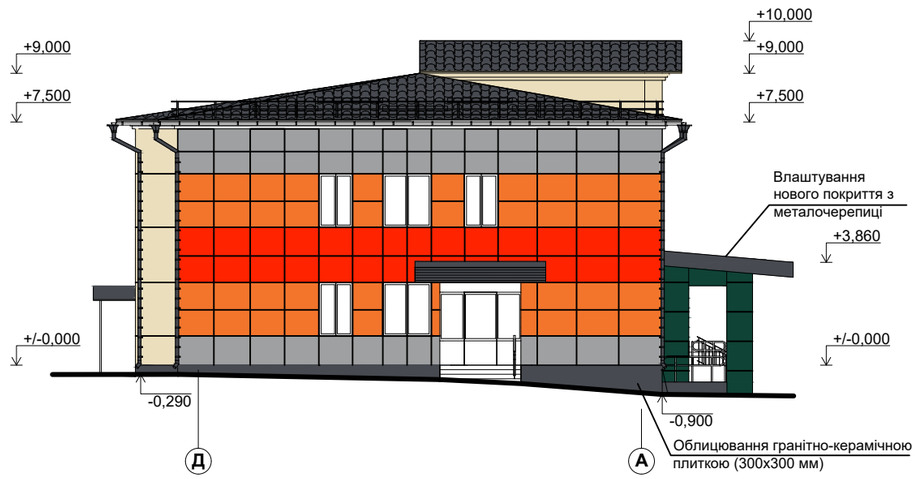

Влаштування внутрішнього кута М 1:10

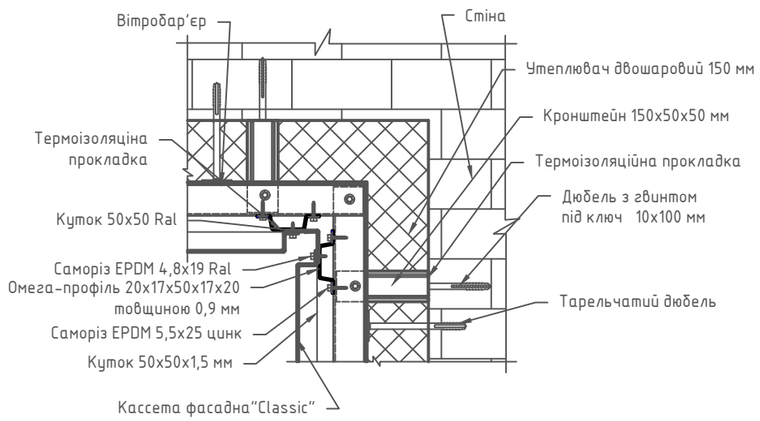

Розріз 1 - 1 М 1:200

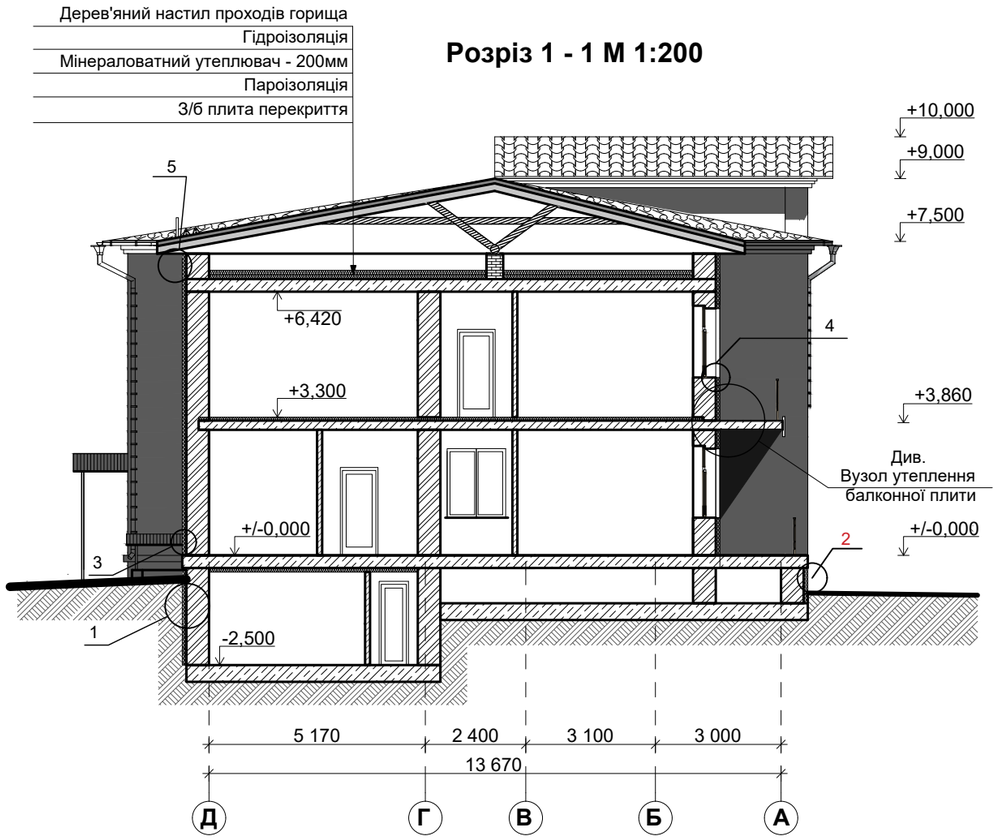

Влаштування зовнішнього кута М 1:10

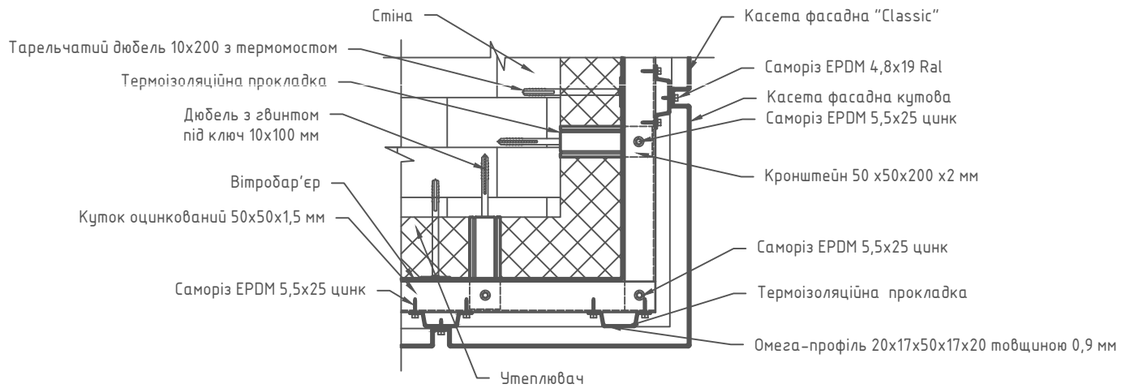

1. Крок кронштейнів 600 мм;
2. Крок кутика до 1000 мм
3. На кутик перпендикулярно монтується оцинкований омега-профіль 20х17х50х17х20 0,9 мм з кроком відповідно довжини касети

						120/т/кор-10-АР			
Зм.	Кільк	Арк.	№ док.	Підп.	Дата	Капітальний ремонт (термомодернізація) будівлі поліклініки Комунального закладу охорони здоров'я "Обласний клінічний протитуберкульозний диспансер м. Краматорськ" (коригування) по вул. Кирилкіна, буд.10, м. Краматорськ, Донецька область			
ГІП		Капінус				Поліклініка	Стадія	Аркуш	Аркушів
Розробив		Олійник					РП	4	
Перевірив		Капінус							
						Фасад А-Д М 1:200, Фасад Д-А М 1:200	ТОВ "СІНТЕЗ ЕКОЕНЕРГО"		

Погоджено

Зам. інв. №

Підпис і дата

Інв. № підл.

Формат А3

Матеріали та колір опорядження

№	Елемент фасаду	Матеріали опорядження	Зразок тону
1	Стіна (основний)	Фасадні металеві касети вікритого монтажу	RAL 9006
2	Стіна	Теж саме	RAL 2008
3	Стіна	Теж саме	RAL 2005
4	Стіна	Теж саме	RAL 1015
5	Стіна	Теж саме	RAL 6002
6	Стіна	Теж саме	RAL 6005
7	Цоколь, пандус, ганки	Морозостійка гранітно-кераміч -на плитка 300х300 мм	RAL 7024
8	Покрівля	Металочерепиця	RAL 7024
9	Віконні рами	Металопластиковий профіль	RAL - 9010
10	Двері	Металопластиковий профіль	RAL - 9010
11	Металеві поверхні (огородження покрівлі, маталеві сходи)	Пофарбування водоемульсійною фарбою	RAL - 7024
12	Металева огорожа ганків, пандусу, сходів	Хромоване покриття	
13	Елементи зовнішнього водовідведення	Металевий профіль	Графітовий

Погоджено

Зам. інв. №

Підпис і дата

Інв. № підл.

Зм.	Кільк	Арк.	№ док.	Підп.	Дата	120/т/кор-10-АР			
						Капітальний ремонт (термомодернізація) будівлі поліклініки Комунального закладу охорони здоров'я "Обласний клінічний протитуберкульозний диспансер м. Краматорськ" (коригування) по вул. Кирилкіна, буд.10, м. Краматорськ, Донецька область			
ГІП		Капінус				Поліклініка	Стадія	Аркуш	Аркушів
Розробив		Олійник					РП	5	
Перевірив		Капінус							
						Матеріали та колір опорядження	ТОВ "СІНТЕЗ ЕКОЕНЕРГО"		

Формат А4

План підвалу на позн. - 2,500 М 1 :100

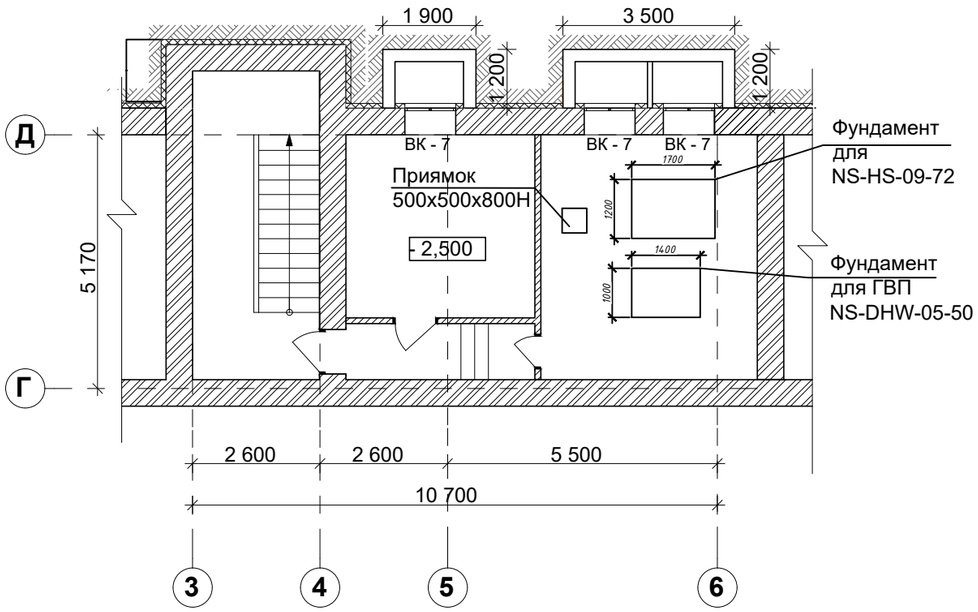

1

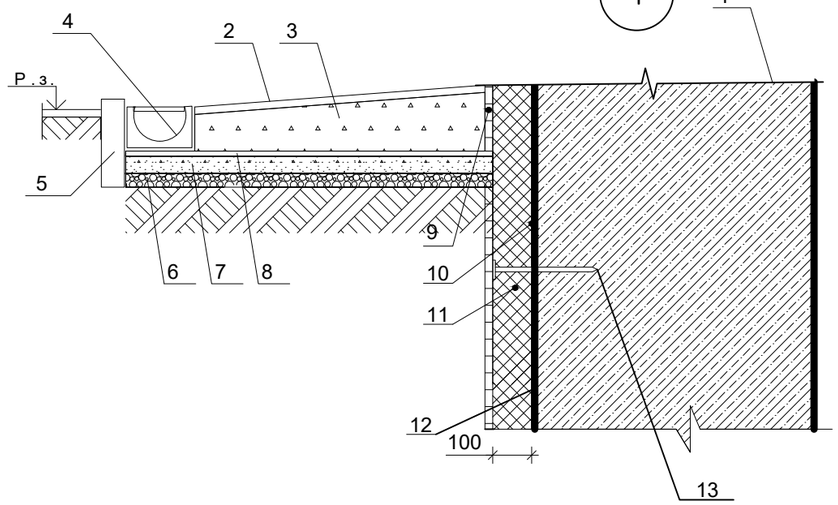

1. Стіна, товщина 400 мм
2.Вимощення ФЕМ, шириною 1000мм -142,5 м^2
3.Бетонна відмостка - 21,375 м^3
4.Водовідводний лоток- 142,5 м
5.Бортовий камінь- 142,5 м
6.100мм - ущільненого щебня фракції 20-40
7.100мм - Основа з бетону В-15
8.50 мм - Монтажний шар з цементно-піщаної суміші
9. Шар гідроізоляції weber.tec 824
10.Грунтувальний та вирівнювальний шар weber. tec 901
11.Екструдований пінополістірол НГ товщиною 100 мм
12.Клейова суміш weber/tec Superflex 100S
13. Дюбель для теплоізоляції із пластиковим цвяхом 10х120 мм

3

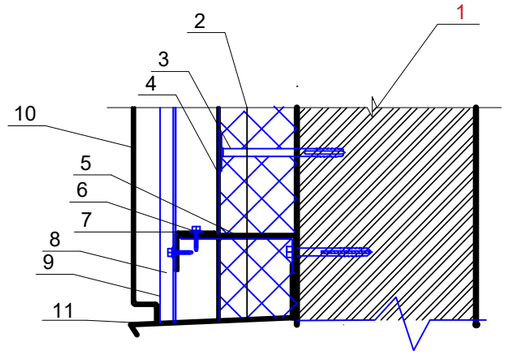

1. Стіна, товщина 400 мм
2. Утеплювач нижній шар 120 мм з теплопровідністю мінераловатного утеплювача з λБ=0,041, верхній шар 30 мм
3.Тарельчатий дюбель 10х200 мм з термомостом
4.Вітробар'єр
5.Фасадний кронштейн 50х50х200х2 мм
6.Саморіз EPDM 5,5х25 цинк
7.Кутик 50х50 мм
8.Омега профіль 20х17х50х17х20 товщиною 0,9 мм
9.Теплоізоляційна прокладка
10.Фасадна касета відкритого типу "CLASSIC" з товщиною метала 0,7 мм
11. Цокольний профіль

2

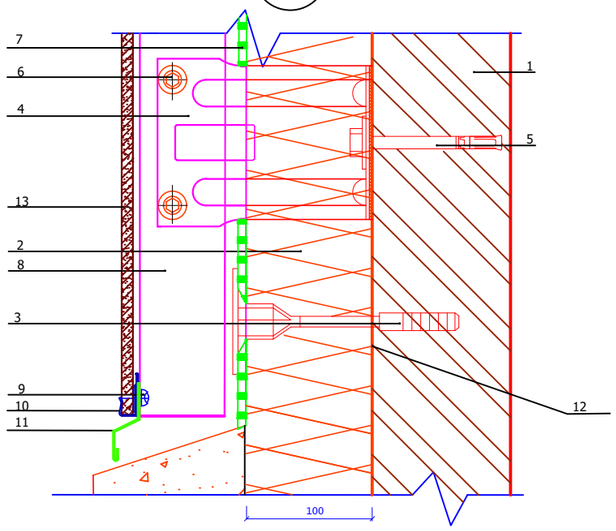

1. Стіна, товщина 400 мм
2.Екструдований пінополістірол НГ товщиною 100 мм
3.Дюбель для теплоізоляції із пластиковим цвяхом 10х120 мм
4.Фасадний посилений кронштейн L-подібний оцинкований 150х50х50х2 мм
5.Дюбель з металевим гвинтом під ключ 10х100 мм
6.Саморіз 4,8х28 з прокладкою
7.Вітробар'єр
8. Профіль оцинкований Г-подібний 40х60 товщина 1,2 мм
9.Заклепка сталева
10.Клямер
11.Стартова планка 0,45 мм
12.Клейова суміш weber/tec Superflex 100S
13.Оздоблювальна керамічна плитка 300*300*10

1. Загальна площа цоколя, що утеплюється - 273,55 м2 з них підземна частина 196,35 м^2;
2. Цокольна частина будівлі покрита штукатуркою, що невиконує своїх функцій у зв'язку з відшаруванням та втратою цілісності. Необхідно виконати її демонтаж з метою підготовки надійної основи для встановлення утеплювача. Поверхню фундаменту перед утепленням необхідно оштукатурити з використанням армувальної сітки.
3. Задля виконання утелення цоколю та ремонту відмостки, необхідно розібрати існуюче вимощення на ширину не меньше 1,5 м, а також виконати траншею по периметру будівлі глибиною 1м для безпідвальної частини і на глибину фундамента в місцях де проходить підвал. Об'єм вийманного грунту - 190,41 м^3;
4. Всі розміри, обсяги робіт та місце розміщення обладнання NS-HS-09-72, NS-DHW-05-50 уточнити за місцем

						120/т/кор-10-АР		
Зм.	Кільк	Арк.	№ док.	Підп.	Дата	Капітальний ремонт (термомодернізація) будівлі поліклініки Комунального закладу охорони здоров'я "Обласний клінічний протитуберкульозний диспансер м. Краматорськ" (коригування) по вул. Кирилкіна, буд.10, м. Краматорськ, Донецька область		
ГІП		Капінус				Поліклініка	Стадія	Аркуш	Аркушів
Розробив		Олійник					РП	6	
Перевірив		Капінус							
						План підвалу М 1:100, вузол 1 М 1:10	ТОВ "СІНТЕЗ ЕКОЕНЕРГО"		

Погоджено

Зам. інв. №

Підпис і дата

Інв. № підл.

Формат А3

План на відм. 0,000.
М1:100

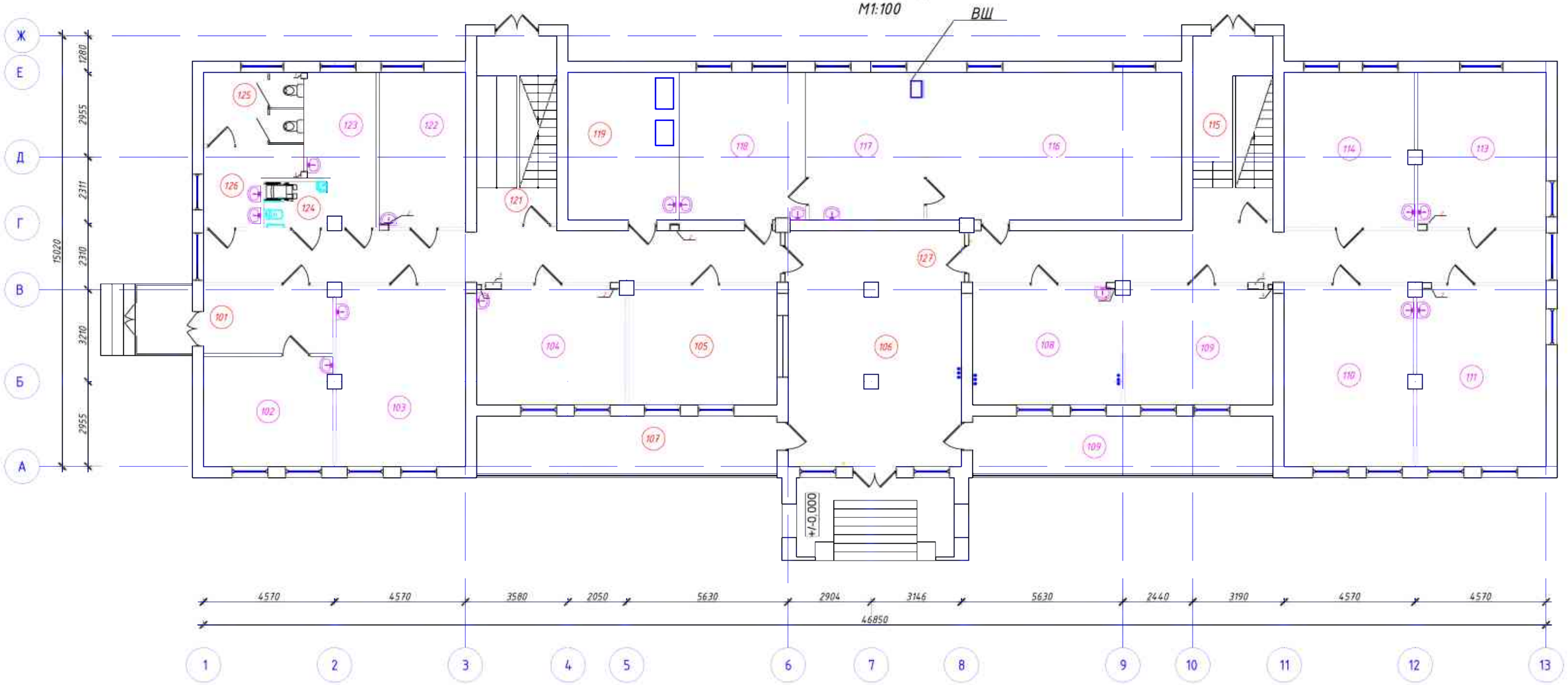

Експлікація приміщень

Номер прим.	Найменування	Площа, м²
101	Коридор	10,60
102	Кабінет дитячого лікаря	17,28
103	Кабінет лікаря	28,24
104	Кабінет лікаря	21,43
105	Реєстратура	21,43
106	Вестибюль	30,60
107	Роздягальня	21,1
108	Кабінет лікаря	21,43
109	Архів	21,43
110	Кабінет старшої медсестри	28,23
111	ДОТ кабінет	22,17
112	Роздягальня	21,1
113	Маніпуляційна	24,06
114	Кабінет лікаря	24,45

Експлікація приміщень

Номер прим.	Найменування	Площа, м²
115	Сходова клітина	19,18
116	Рентген кабінет	45,64
117	Пультова	20,56
118	Кабінет рентгенолога	22,67
119	Фотолабораторія	15,34
121	Сходова клітина	19,18
122	Санітарний кабінет	16,20
123	Дитяча маніпуляційна	11,41
124	Санвузол для МГН	3,52
125	Санвузол	10,35
126	Умивальна	5,42
127	Коридор	84,33
	Всього по першому поверху	587,35

Зм.	Кільк	Арк.	№ док	Підп.	Дата
ГІП		Капінус			
Розробив		Олійник			
Перевірив		Капінус			

120/т/кор-10-АР

Капітальний ремонт (термомодернізація) будівлі поліклініки Комунального закладу охорони здоров'я "Обласний клінічний протитуберкульозний диспансер м. Краматорськ" (коригування) по вул. Кириленка, буд.10, м. Краматорськ, Донецька область

Поліклініка	Стадія	Аркуш	Аркушів
	РП	7	

План на відм. 0.000 М 1:100

ТОВ "СІНТЕЗ ЕКОЕНЕРГО"

Погоджено

Зам. інв. №

Підпис і дата

Інв. № підл.

Формат А2

План на відм. +3,300.
М1:100

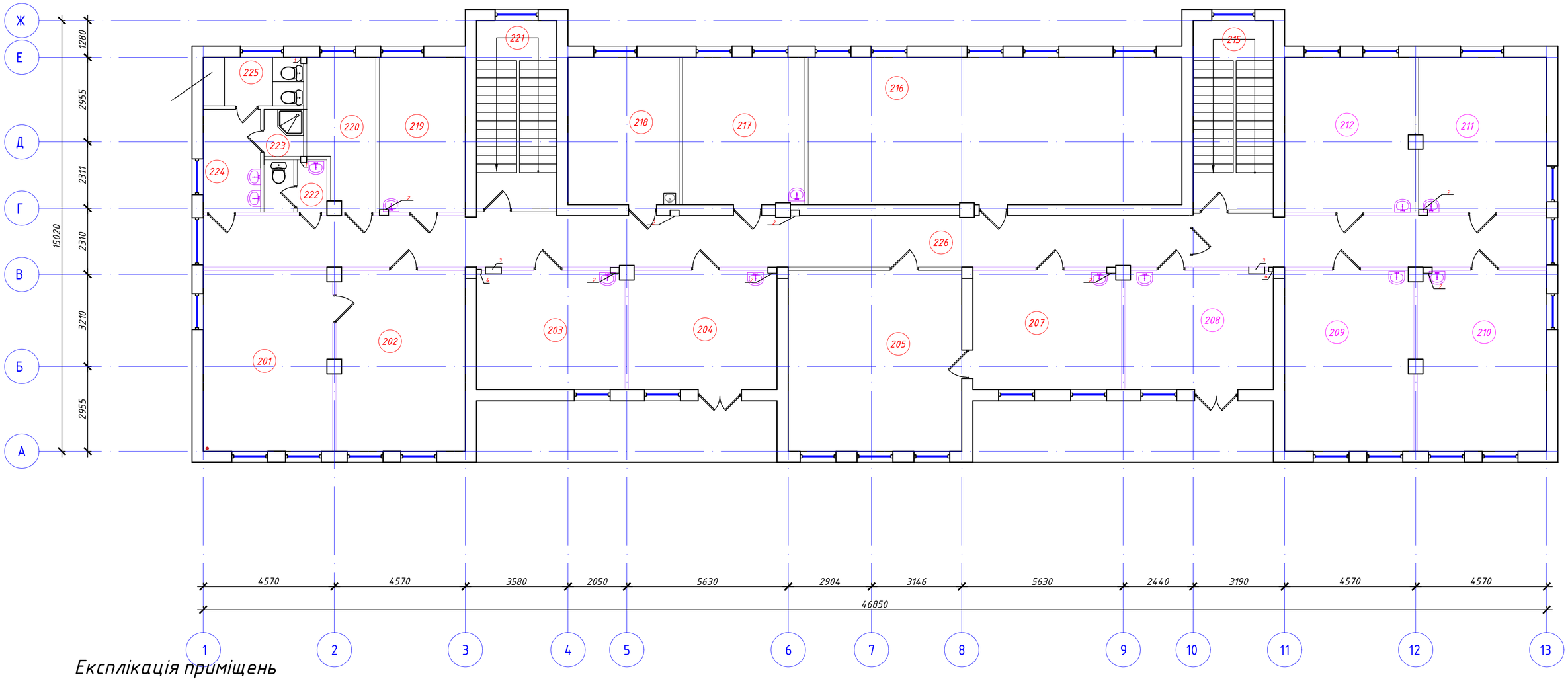

Експлікація приміщень

Номер прим.	Найменування	Площа, м²
201	Кабінет директора	28,23
202	Приймальня	28,23
203	Кімната охорони праці	21,50
204	Кабінет директора з медицини	21,50
205	Бухгалтерія	36,94
207	Кабінет головного бухгалтера	21,50
208	Кабінет лікаря	21,50
209	МСЕК (Оренда)	28,41
210	Кабінет завідувача	28,41
211	Кабінет лікаря	24,14
212	Кабінет лікаря	24,14
213	Кабінет лікаря	12,70

Номер прим.	Найменування	Площа, м²
215	Сходова клітина	19,18
216	Конференц зал	49,81
217	Кабінет економістів	21,90
218	Кімната відпочинку	19,94
219	Відділ кадрів	16,20
220	Підсобне приміщення	12,26
221	Сходова клітина	19,18
222	Санвузол (чоловічий)	3,38
223	Душова кімната	2,88
224	Коридор	7,16
225	Санвузол	5,95
226	Коридор	84,33
	Всього по другому поверху	559,37

Погоджено

Зам. інв. №

Підпис і дата

Інв. № підл.

Зм.	Кільк	Арк.	№ док.	Підп.	Дата
ГІП		Капінус			
Розробив		Олійник			
Перевірив		Капінус			

120/т/кор-10-АР

Капітальний ремонт (термомодернізація) будівлі поліклініки Комунального закладу охорони здоров'я "Обласний клінічний протитуберкульозний диспансер м. Краматорськ" (коригування) по вул. Кирилкіна, буд.10, м. Краматорськ, Донецька область

Поліклініка

Стадія	Аркуш	Аркушів
РП	8	

План на відм. 3.300 М 1:100

ТОВ "СІНТЕЗ ЕКОЕНЕРГО"

Формат А2

План горища М 1:100

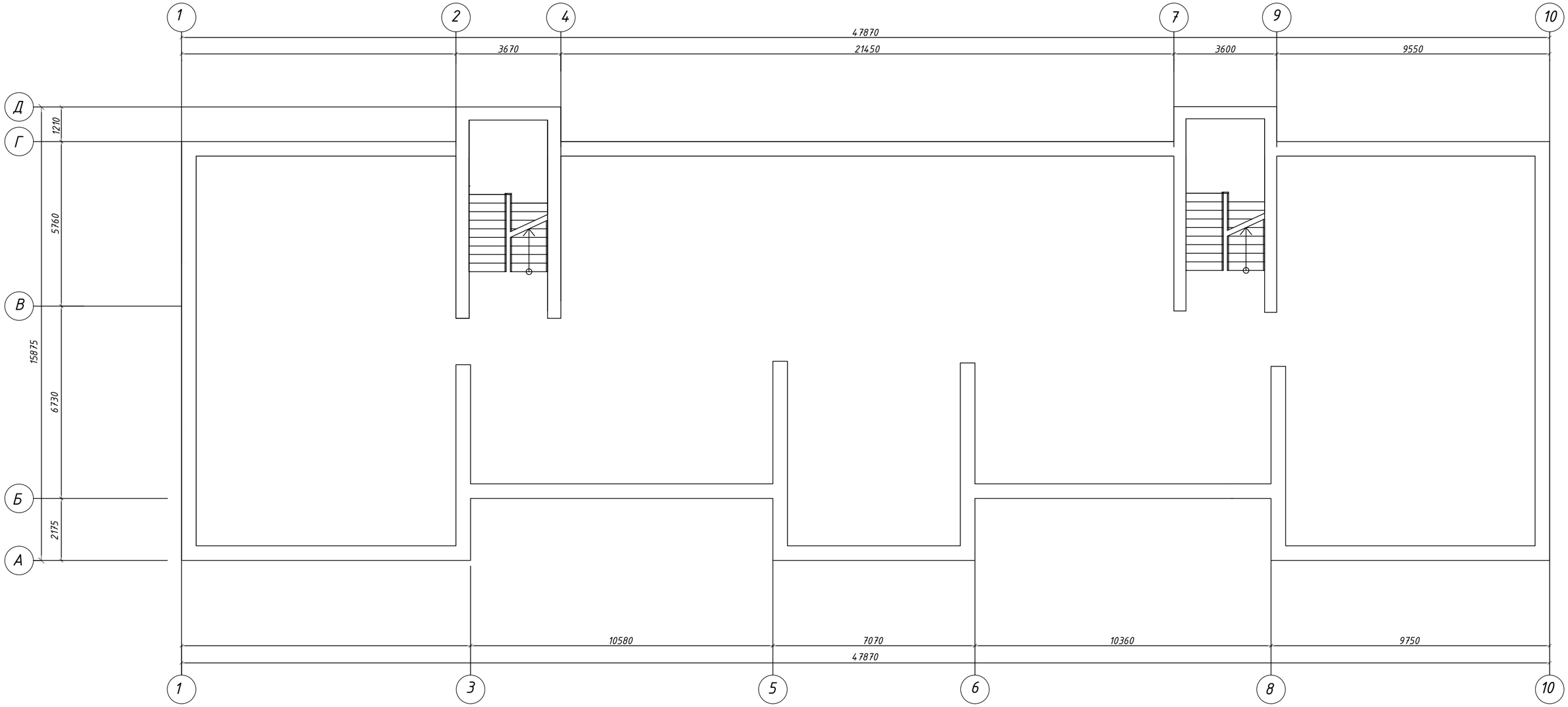

2

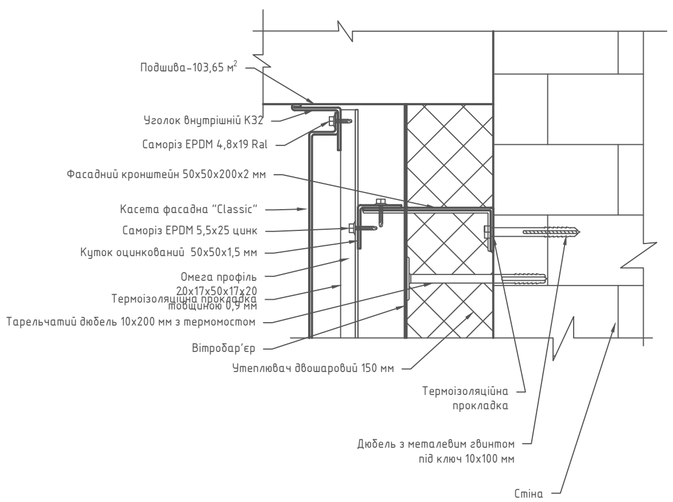

3

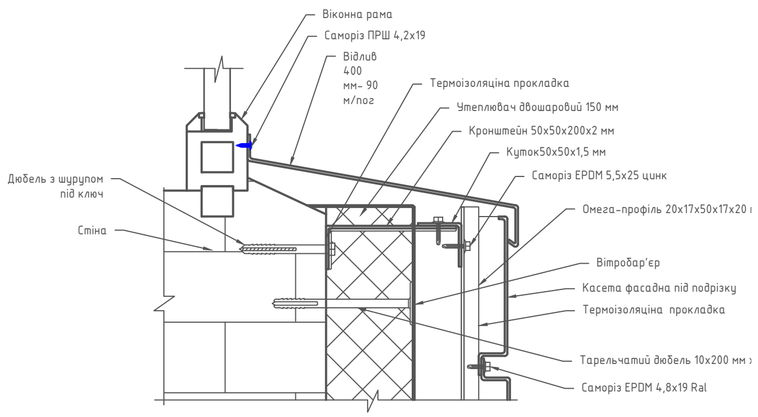

Всі розміри та обсяги робіт уточнити за місцем

						120/т/кор-10-АР		
						Капітальний ремонт (термомодернізація) будівлі поліклініки Комунального закладу охорони здоров'я "Обласний клінічний протитуберкульозний диспансер м. Краматорськ" (коригування) по вул. Кирилкіна, буд.10, м. Краматорськ, Донецька область		
Зм.	Кільк	Арк.	№ док.	Підп.	Дата			
ГІП		Капінус				Поліклініка	Стадія	Аркуш	Аркушів
Розробив							РП	9	
Перевірив		Капінус							
						План горища М 1:100	ТОВ "СІНТЕЗ ЕКОЕНЕРГО"		

Погоджено

Зам. інв. №

Підпис і дата

Інв. № підл.

Формат А2

Вузол типового приямку
1 - 1

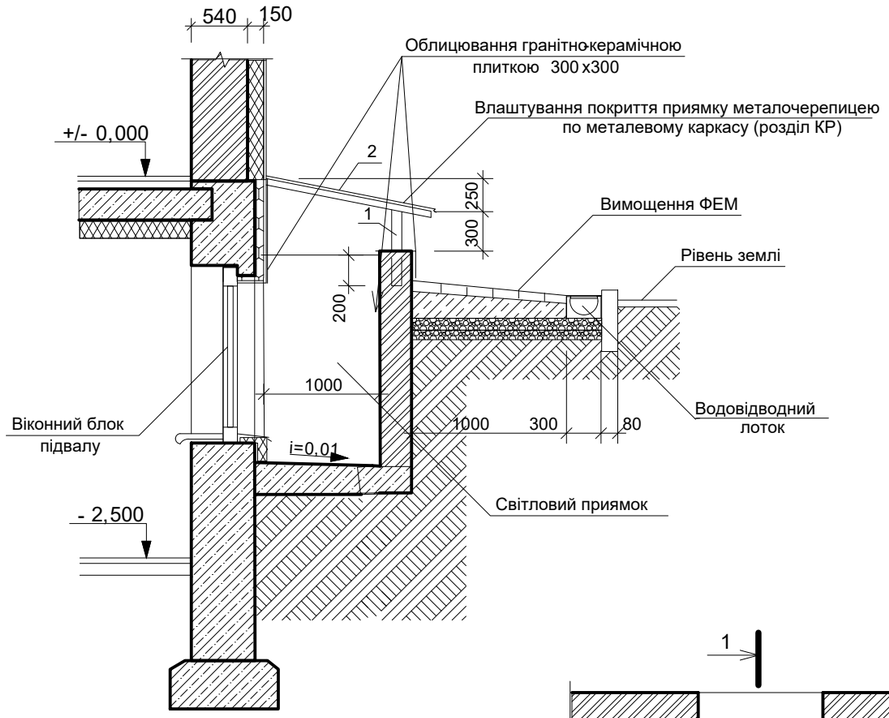

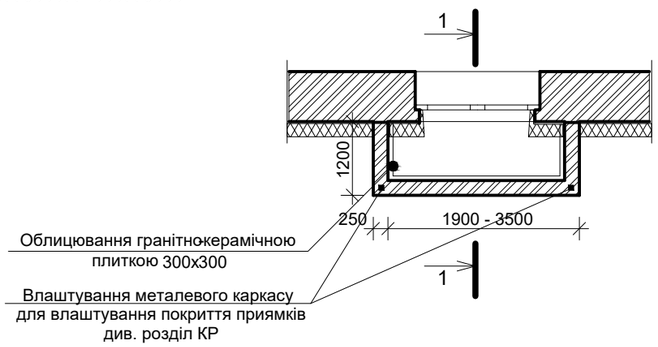

Схема облицювання сходів гранітними плитами

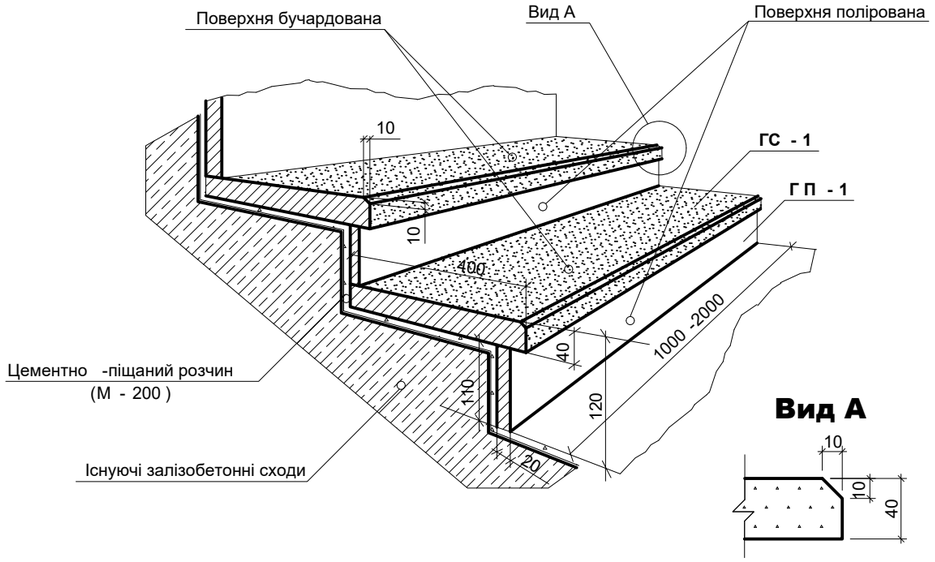

Вид А

Специфікація гранітних плит

№ п/п	Назва	Розміри (мм)			Площа облицювання	Вид обробки	Примітка
		Ширина	Товщина	Довжина			
1	**ГС - 1**	430	40	2500	6,5 $м^2$	Бучарда	Сірий граніт
2	**Г П - 1**	80	20	2500	2,8 $м^2$	Поліровка	Сірий граніт

1. На стіни приятків нанести бітумну гідроізоляцію, отукатурити та облицювати керамо-гранітною плиткою, приямок 1 - 3,23 $м^2$, приямок 2 - 5,95 $м^2$

Прирізку гранітних плит та гранітних східець виконати на місці укладки

Погоджено

Зам. інв. №

Підпис і дата

Інв. № підл.

Зм.	Кільк	Арк.	№ док.	Підп.	Дата	120/т/кор-10-АР			
						Капітальний ремонт (термомодернізація) будівлі поліклініки Комунального закладу охорони здоров'я "Обласний клінічний протитуберкульозний диспансер м. Краматорськ" (коригування) по вул. Кирилкіна, буд.10, м. Краматорськ, Донецька область			
ГІП		Капінус				Поліклініка	Стадія	Аркуш	Аркушів
Розробив		Олійник					РП	10	
Перевірив		Капінус							
						Вузол приямку, схема облицювання сходів гранитними плитами	ТОВ "СІНТЕЗ ЕКОЕНЕРГО"		

Формат А3

Елемент огородження балкону

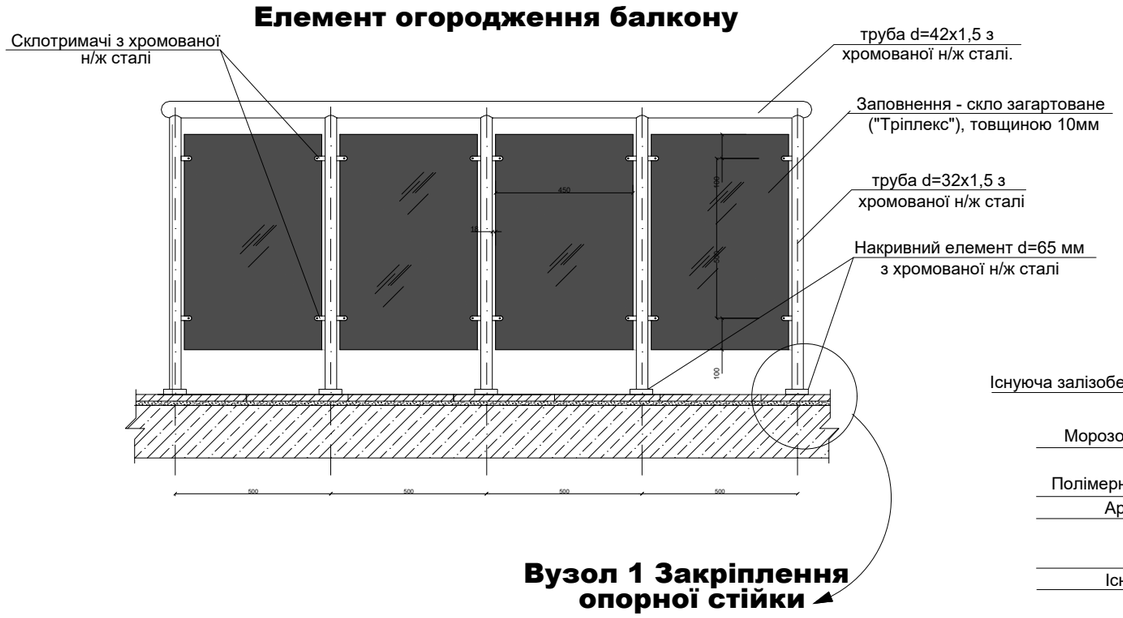

Вузол утеплення балконної плити

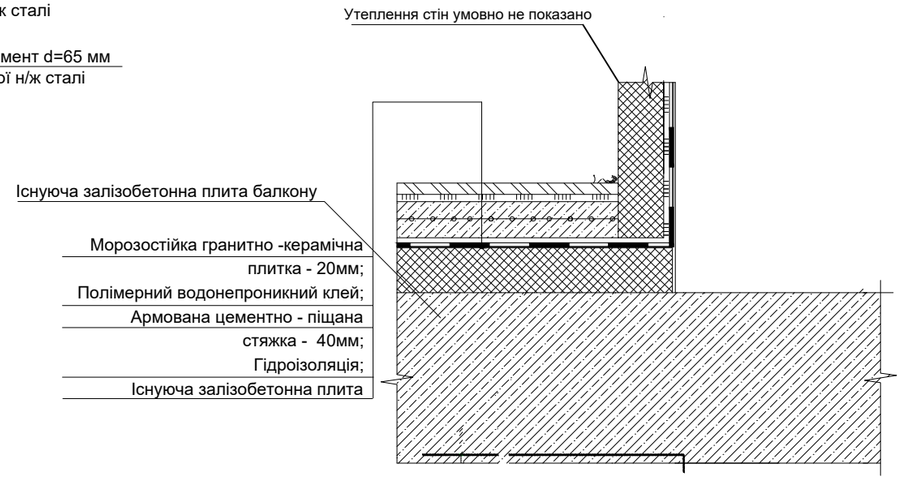

Вузол 1 Закріплення опорної стійки

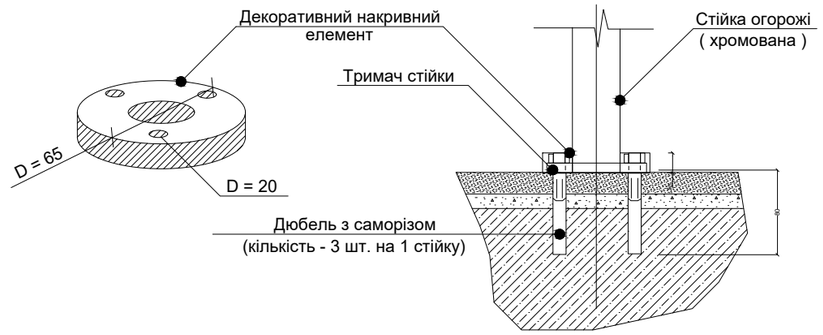

Специфікація металевих виробів

Найменування виробу	Вага 1 м/п, кг	Необхідна кількість виробу, м/п	Вага всього, кг	Вага готової конструкції, кг	Примітка
труба ∅ 42 х 1,5	1,5	1	1,5	5,7 розрахунок дан на 1 м/п	Хромована
труба ∅ 32 х 1,5	1,13	2,7	3,05		Хромована
Декоративний накривний елемент	0,250	3 шт	0,75		Хромований
Дюбель з саморізом (14 х 80)	. .	9 шт	. .		. .
Склотримач	0,050	8 шт	0,4		Хромований
Заповнення загартованим склом, товщиною 10мм ("Тріплекс")	. .	2 шт / 0,6м^2	. .		. .
			УСЬОГО за проектом	**20,1 м/п / 114,57 кг / S скління - 24,12м^2**	

Загальна площа балконів - 45 м^2
Всі розміри та обсяги робіт уточнити на місці

Зм.	Кільк	Арк.	№ док.	Підп.	Дата	120/т/кор-10-АР		
						Капітальний ремонт (термомодернізація) будівлі поліклініки Комунального закладу охорони здоров'я "Обласний клінічний протитуберкульозний диспансер м. Краматорськ" (коригування) по вул. Кирилкіна, буд.10, м. Краматорськ, Донецька область		
ГІП		Капінус				Поліклініка	Стадія	Аркуш	Аркушів
Розробив		Олійник					РП	12	2
Перевірив		Капінус							
						Елемент огородження балкону	ТОВ "СІНТЕЗ ЕКОЕНЕРГО"		

Погоджено

Зам. інв. №

Підпис і дата

Інв. № підл.

Формат А3

План покрівлі

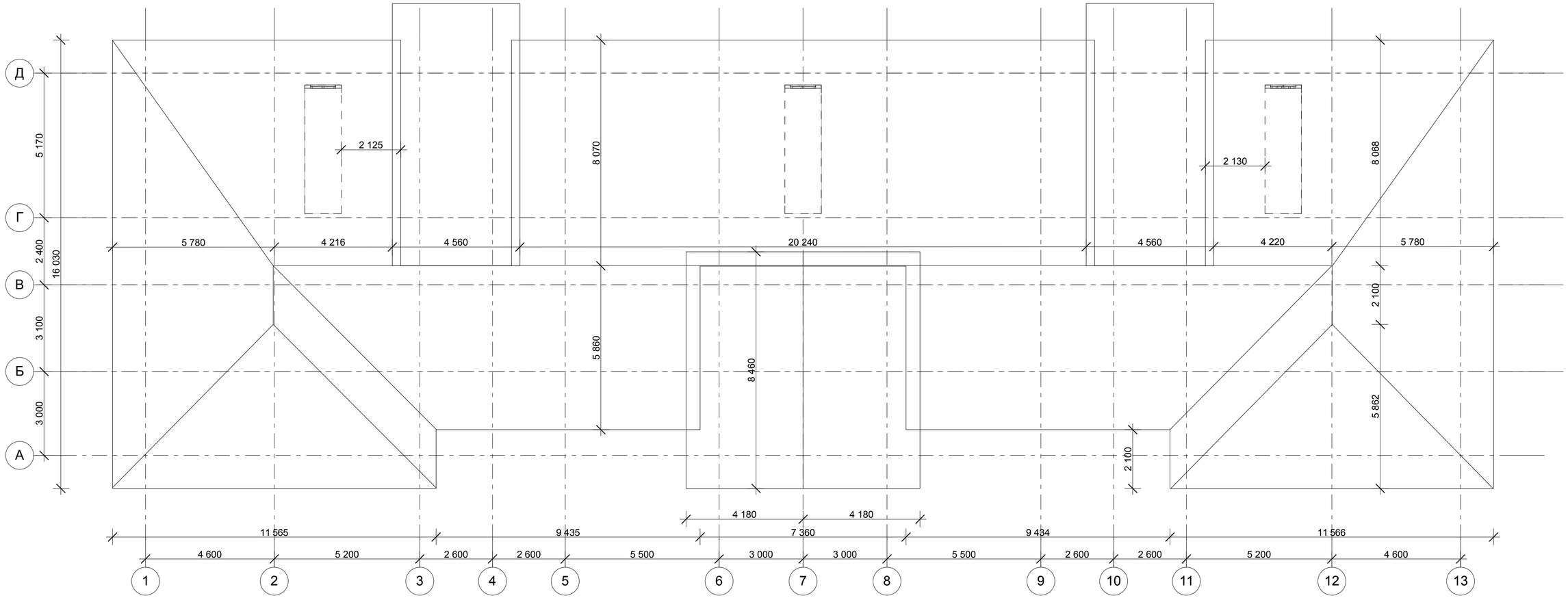

Загальна площа покрівлі S=792,05 м^2

						120/т/кор-10-АР
Зм.	Кільк.	Аркуш	№Док.	Підп.	Дата	Капітальний ремонт (термомодернізація) будівлі поліклініки Комунального закладу охорони здоров'я "Обласний клінічний протитуберкульозний диспансер м. Краматорськ" (коригування) по вул. Кирилкіна, буд.10, м. Краматорськ, Донецька область
Розробив		Рождественский				Поліклініка
Перевірив		Капінус Д.Ю.				Стадія: РП; Аркуш: 13; Аркушів:
ГІП		Капінус Д.Ю.				План покрівлі(обмірні креслення)
						ТОВ "СІНТЕЗ ЕКОЕНЕРГО "

формат А4 х 3

Специфікація деревини

Марка ел-ту	Позначення	Найменування	Кільк	Дов-жина, м	Загальн. обсяг, м3	Примітка
1 Л-01		Лежень ф150 мм	2	6,00	0,22	
1 Л-02		Лежень ф150 мм	2	15,11	0,54	
1 Л-03		Лежень ф150 мм	1	37,69	0,67	
1 М-01		Мауерлат ф 150 мм	2	1,93	0,06	
1 М-02		Мауерлат ф 150 мм	2	9,30	0,32	
1 М-03		Мауерлат ф 150 мм	2	9,63	0,34	
1 М-04		Мауерлат ф 150 мм	2	10,53	0,38	
1 М-05		Мауерлат ф 150 мм	2	13,71	0,48	
1 М-06		Мауерлат ф 150 мм	1	20,84	0,37	
1 НК-01		Нога Кроквяна ф 150 мм	2	1,02	0,04	
1 НК-02		Нога Кроквяна ф 150 мм	2	1,07	0,04	
1 НК-03		Нога Кроквяна ф 150 мм	2	1,12	0,04	
1 НК-04		Нога Кроквяна ф 150 мм	2	1,17	0,04	
1 НК-05		Нога Кроквяна ф 150 мм	2	1,19	0,04	
1 НК-06		Нога Кроквяна ф 150 мм	2	1,28	0,04	
1 НК-07		Нога Кроквяна ф 150 мм	2	1,38	0,04	
1 НК-08		Нога Кроквяна ф 150 мм	3	1,72	0,09	
1 НК-09		Нога Кроквяна ф 150 мм	2	1,75	0,06	
1 НК-10		Нога Кроквяна ф 150 мм	2	1,76	0,06	
1 НК-11		Нога Кроквяна ф 150 мм	3	1,92	0,09	
1 НК-12		Нога Кроквяна ф 150 мм	2	1,95	0,06	
1 НК-13		Нога Кроквяна ф 150 мм	2	2,02	0,06	
1 НК-14		Нога Кроквяна ф 150 мм	8	2,16	0,32	
1 НК-15		Нога Кроквяна ф 150 мм	2	2,22	0,08	
1 НК-16		Нога Кроквяна ф 150 мм	2	2,24	0,08	
1 НК-17		Нога Кроквяна ф 150 мм	2	2,25	0,08	
1 НК-18		Нога Кроквяна ф 150 мм	2	2,75	0,10	
1 НК-19		Нога Кроквяна ф 150 мм	2	2,75	0,10	
1 НК-20		Нога Кроквяна ф 150 мм	2	2,78	0,10	
1 НК-21		Нога Кроквяна ф 150 мм	2	2,93	0,10	
1 НК-22		Нога Кроквяна ф 150 мм	2	3,39	0,12	

Специфікація деревини

Марка ел-ту	Позначення	Найменування	Кільк	Дов-жина, м	Загальн. обсяг, м3	Примітка
1 НК-23		Нога Кроквяна ф 150 мм	2	3,61	0,12	
1 НК-24		Нога Кроквяна ф 150 мм	2	3,63	0,12	
1 НК-25		Нога Кроквяна ф 150 мм	2	3,75	0,12	
1 НК-26		Нога Кроквяна ф 150 мм	2	3,83	0,12	
1 НК-27		Нога Кроквяна ф 150 мм	2	4,10	0,14	
1 НК-28		Нога Кроквяна ф 150 мм	2	4,46	0,16	
1 НК-29		Нога Кроквяна ф 150 мм	2	4,51	0,16	
1 НК-30		Нога Кроквяна ф 150 мм	2	4,72	0,16	
1 НК-31		Нога Кроквяна ф 150 мм	2	4,91	0,16	
1 НК-32		Нога Кроквяна ф 150 мм	2	5,28	0,18	
1 НК-33		Нога Кроквяна ф 150 мм	2	5,33	0,18	
1 НК-34		Нога Кроквяна ф 150 мм	2	5,40	0,18	
1 НК-35		Нога Кроквяна ф 150 мм	2	5,63	0,20	
1 НК-36		Нога Кроквяна ф 150 мм	2	5,83	0,20	
1 НК-37		Нога Кроквяна ф 150 мм	2	5,90	0,20	
1 НК-38		Нога Кроквяна ф 150 мм	4	6,02	0,44	
1 НК-39		Нога Кроквяна ф 150 мм	18	6,11	1,98	
1 НК-40		Нога Кроквяна ф 150 мм	2	6,97	0,24	
1 НК-41		Нога Кроквяна ф 150 мм	30	8,25	4,20	
1 НКД-01		Нога Кроквяна Діагональна ф150, мм	4	8,40	0,60	
1 НКД-02		Нога Кроквяна Діагональна ф150 мм	2	8,42	0,30	
1 НКД-03		Нога Кроквяна Діагональна ф150 мм	2	10,08	0,36	
1 Пк-01		Підкіс ф120 мм	30	2,26	0,90	
1 Пр-03		Прогін ф150 мм	2	15,40	0,54	
1 Пр-04		Прогін ф150 мм	1	38,20	0,68	
1 ПрК-01		Прогін Коникoвий ф150 мм	2	2,83	0,10	
1 Рп-01		Розпірка ф150 мм	14	2,70	0,70	
1 Рп-02		Розпірка ф150 мм	3	1,27	0,06	

Специфікація деревини

Марка ел-ту	Позначення	Найменування	Кільк	Дов-жина, м	Загальн. обсяг, м3	Примітка
1 Рп-03		Розпірка ф150 мм	3	1,27	0,06	
1 Ст-01		Стійка ф150 мм	6	1,58	0,18	
1 Ст-02		Стійка ф150 мм	1	1,91	0,03	
1 Ст-03		Стійка ф150 мм	1	1,94	0,03	
1 Ст-04		Стійка ф180 мм	14	1,58	0,56	
1 Ст-05		Стійка ф180 мм	13	1,73	0,52	
1 Ст-06		Стійка ф180 мм	1	1,91	0,05	
1 Ст-07		Стійка ф180 мм	1	1,94	0,05	
2 М-01		Мауерлат ф150 мм	2	3,84	0,14	
2 НК-01		Нога Кроквяна ф150 мм	10	9,52	1,70	
2 Пк-01		Підкіс ф150 мм	10	2,95	0,30	
3 М-01		Мауерлат ф150 мм	2	7,30	0,26	
3 НК-01		Нога Кроквяна ф150 мм	14	4,38	1,12	
					23,66 м3	

Зм.	Кільк.	Аркуш	№Док.	Підп.	Дата	120/т/кор-10-АР		
						Капітальний ремонт (термомодернізація) будівлі поліклініки Комунального закладу охорони здоров'я "Обласний клінічний протитуберкульозний диспансер м. Краматорськ" (коригування) по вул. Кирилкіна, буд.10, м. Краматорськ, Донецька область		
Розробив		Рождественский				Поліклініка	Стадія	Аркуш	Аркушів
							РП	14	
Перевірив		Капінус Д.Ю.							
ГІП		Капінус Д.Ю.				Специфікація деревини(обмірні креслення)	ТОВ "СІНТЕЗ ЕКОЕНЕРГО "		

формат А4 х 3

План покрівлі

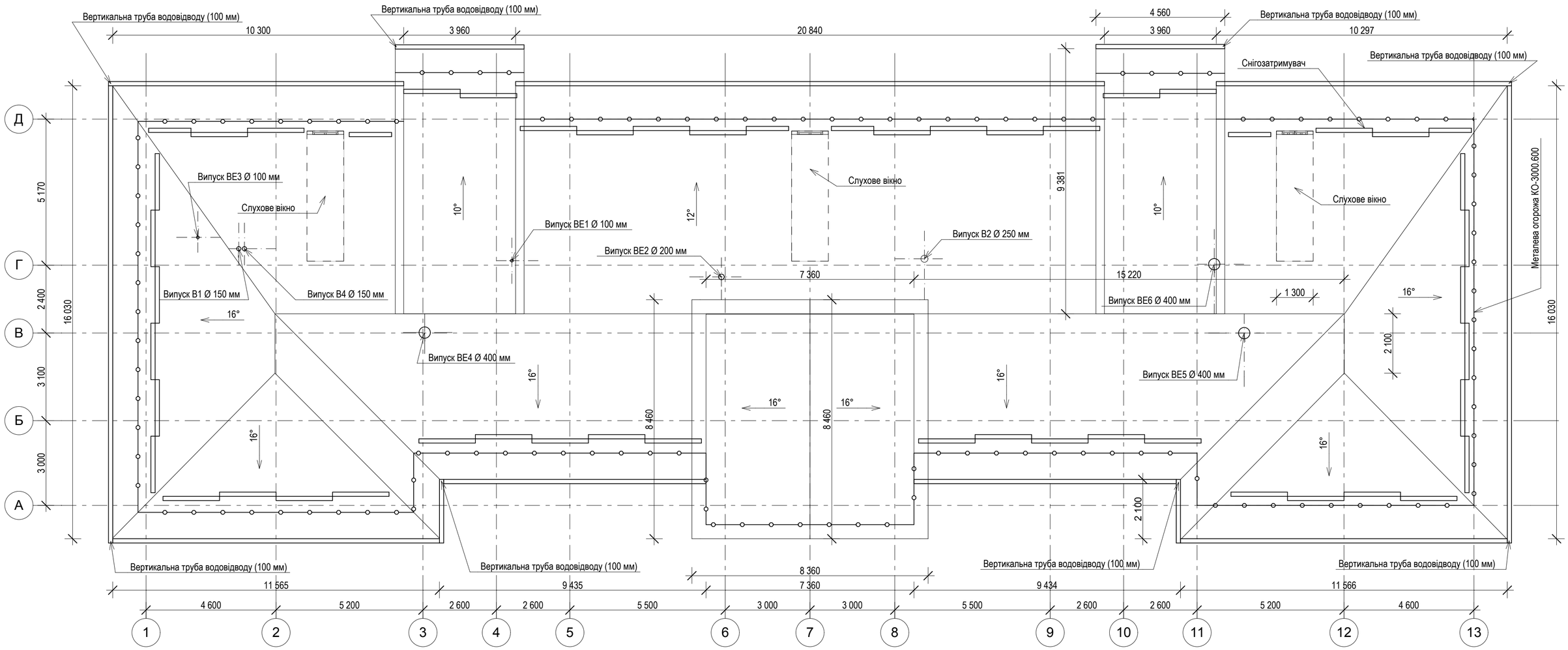

Вузол огородження покрівлі
(КО - 3000.600 (оцинковане + полімерне покриття)

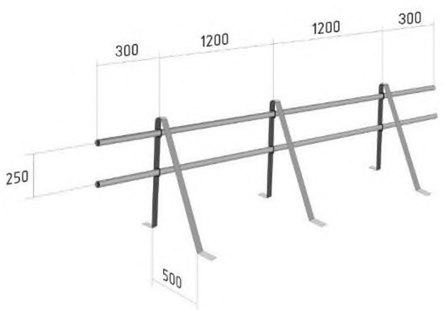

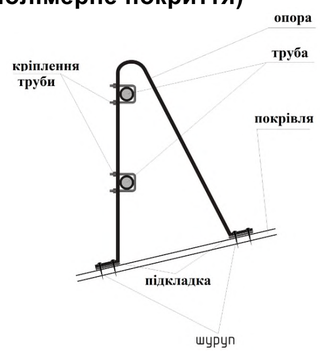

Система водовідведення
1. Горизонтальній лоток (металевий 150 мм) - 141 п/м.
2. Водостічна труба 100 мм - 65.6 п/м.

Проектом передбачається улаштування металевої огорожі - 129 п/м та снігозатримувача - 104 п/м по периметру покрівлі.

Загальна площа покрівлі -792,05 м^2.

Проектом передбачається укладання саморегулюючого кабелю IN-THERM SRL потужністю 40 Вт/м в систему водовідведення з терморегулятором terneo sneg. Загальна кількість кабелю- 420 м. Кріплення стальними скобами кожні 500 мм

						120/т/кор-10-АР
Зм.	Кільк.	Аркуш	№Док.	Підп.	Дата	Капітальний ремонт (термомодернізація) будівлі поліклініки Комунального закладу охорони здоров'я "Обласний клінічний протитуберкульозний диспансер м. Краматорськ" (коригування) по вул. Кирилкіна, буд.10, м. Краматорськ, Донецька область
Розробив		Рождественский				Поліклініка — Стадія: РП; Аркуш: 15; Аркушів:
Перевірив		Капінус Д.Ю.				
ГІП		Капінус Д.Ю.				План покрівлі — ТОВ "СІНТЕЗ ЕКОЕНЕРГО"

формат А2

План розташування кроків

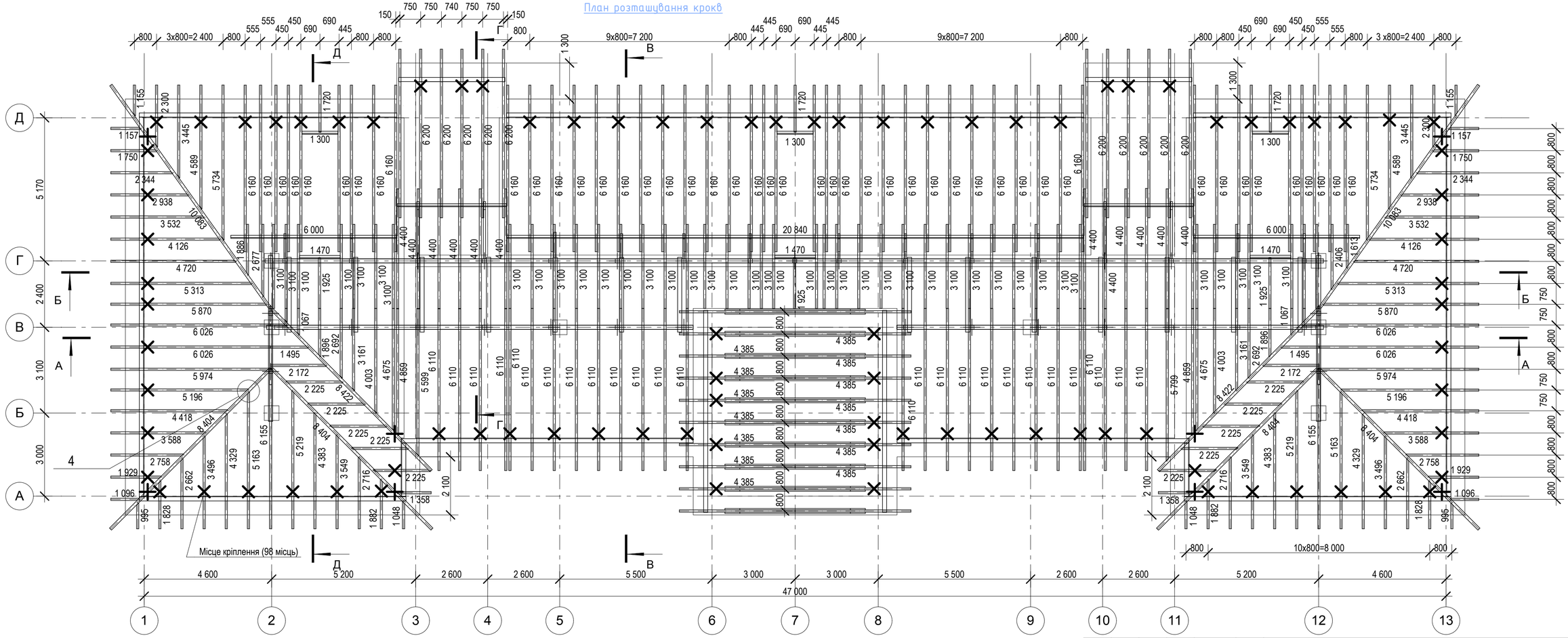

Категорія відповідальності конструкцій - А

						120/т/кор-10-АР
Зм.	Кільк.	Аркуш	№Док.	Підп.	Дата	Капітальний ремонт (термомодернізація) будівлі поліклініки Комунального закладу охорони здоров'я "Обласний клінічний протитуберкульозний диспансер м. Краматорськ" (коригування) по вул. Кирилкіна, буд.10, м. Краматорськ, Донецька область
Розробив		Рождественский				Поліклініка
Перевірив		Капінус Д.Ю.				Стадія: РП; Аркуш: 16; Аркушів:
ГІП		Капінус Д.Ю.				План розташування кроків
						ТОВ "СІНТЕЗ ЕКОЕНЕРГО"

формат А4 х 3

А–А

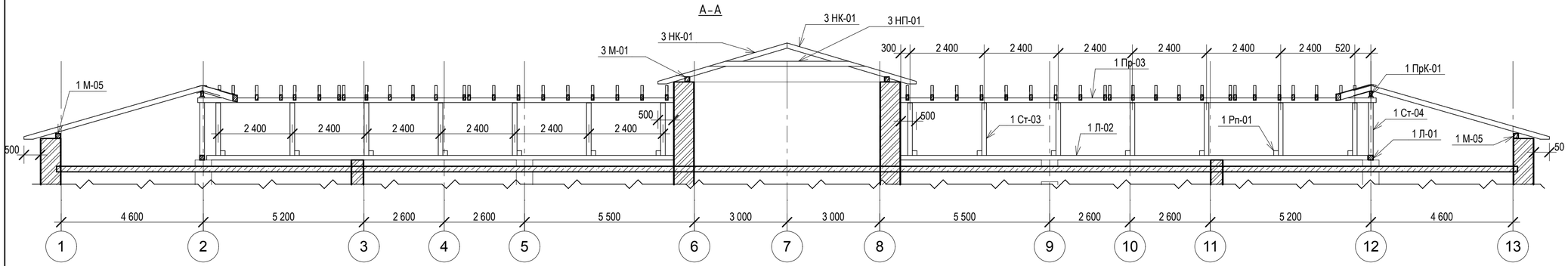

Б–Б

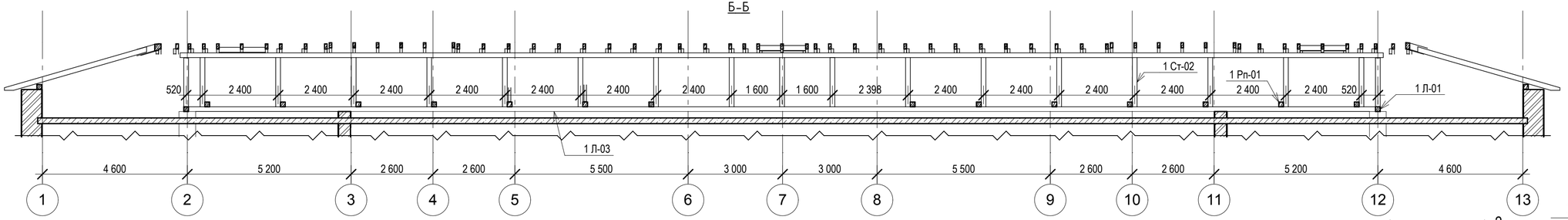

В–В

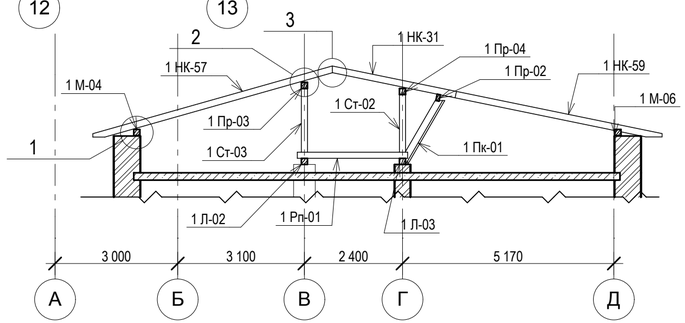

Г–Г

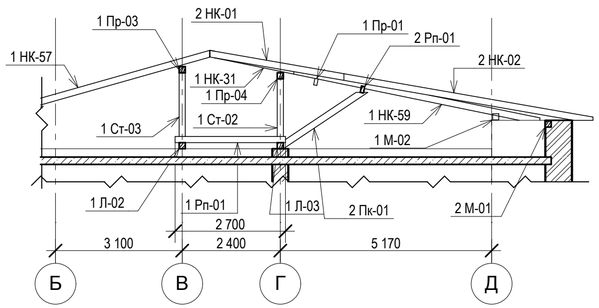

Д–Д

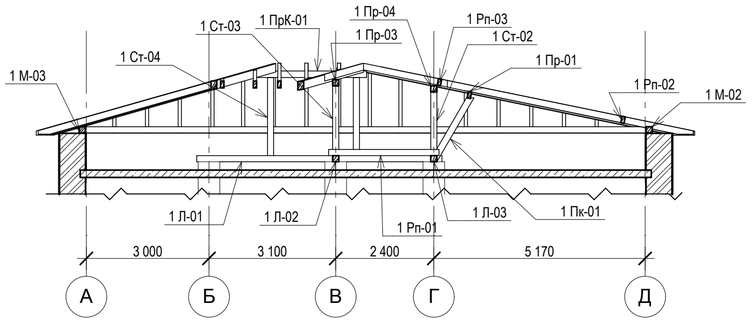

						120/т/кор-10-АР
						Капітальний ремонт (термомодернізація) будівлі поліклініки Комунального закладу охорони здоров'я "Обласний клінічний протитуберкульозний диспансер м. Краматорськ" (коригування) по вул. Кирилкіна, буд.10, м. Краматорськ, Донецька область
Зм.	Кільк.	Аркуш	№Док.	Підп.	Дата	
Розробив		Рождественский				Поліклініка
Перевірив		Капінус Д.Ю.				Стадія: РП; Аркуш: 17; Аркушів:
ГІП		Капінус Д.Ю.				Переріз А-А, Б-Б, В-В, Г-Г, Д-Д
						ТОВ "СІНТЕЗ ЕКОЕНЕРГО"

формат А4 х 3

Специфікація деревини

Марка ел-ту	Позначення	Найменування	Кільк	Дов-жина, м	Загальн. обсяг, м3	Загальн. поверня, м2	Примітка
1 Л-01		Лежень 150х150, мм	2	6,00	0,28	7,2	
1 Л-02		Лежень 150х150, мм	2	15,11	0,68	18,2	
1 Л-03		Лежень 150х150, мм	1	37,69	0,85	22,7	
1 М-01		Мауерлат 150х150, мм	2	1,93	0,08	2,4	
1 М-02		Мауерлат 150х150, мм	2	9,30	0,42	11,2	
1 М-03		Мауерлат 150х150, мм	2	9,63	0,44	11,6	
1 М-04		Мауерлат 150х150, мм	2	10,53	0,48	12,8	
1 М-05		Мауерлат 150х150, мм	2	13,71	0,62	16,6	
1 М-06		Мауерлат 150х150, мм	1	20,84	0,47	12,5	
1 НК-01		Нога Кроквяна 80х160(h), мм	2	0,59	0,02	0,6	
1 НК-02		Нога Кроквяна 80х160(h), мм	2	0,67	0,02	0,6	
1 НК-03		Нога Кроквяна 80х160(h), мм	2	1,00	0,02	0,8	
1 НК-04		Нога Кроквяна 80х160(h), мм	2	1,05	0,02	1,0	
1 НК-05		Нога Кроквяна 80х160(h), мм	2	1,07	0,02	1,0	
1 НК-06		Нога Кроквяна 80х160(h), мм	2	1,10	0,02	1,0	
1 НК-07		Нога Кроквяна 80х160(h), мм	2	1,16	0,02	1,0	
1 НК-08		Нога Кроквяна 80х160(h), мм	2	1,16	0,02	1,0	
1 НК-09		Нога Кроквяна 80х160(h), мм	2	1,36	0,04	1,2	
1 НК-10		Нога Кроквяна 80х160(h), мм	2	1,49	0,04	1,4	
1 НК-11		Нога Кроквяна 80х160(h), мм	1	1,61	0,02	0,8	
1 НК-12		Нога Кроквяна 80х160(h), мм	3	1,72	0,06	2,4	
1 НК-13		Нога Кроквяна 80х160(h), мм	2	1,75	0,04	1,6	
1 НК-14		Нога Кроквяна 80х160(h), мм	2	1,83	0,04	1,6	
1 НК-15		Нога Кроквяна 80х160(h), мм	2	1,88	0,04	1,8	
1 НК-16		Нога Кроквяна 80х160(h), мм	1	1,89	0,02	0,9	
1 НК-17		Нога Кроквяна 80х160(h), мм	2	1,90	0,04	1,8	
1 НК-18		Нога Кроквяна 80х160(h), мм	3	1,93	0,06	2,7	
1 НК-19		Нога Кроквяна 80х160(h), мм	2	1,93	0,04	1,8	
1 НК-20		Нога Кроквяна 80х160(h), мм	2	2,17	0,06	2,0	
1 НК-21		Нога Кроквяна 80х160(h), мм	10	2,23	0,30	10,0	
1 НК-22		Нога Кроквяна 80х160(h), мм	2	2,30	0,06	2,2	

Специфікація деревини

Марка ел-ту	Позначення	Найменування	Кільк	Дов-жина, м	Загальн. обсяг, м3	Загальн. поверня, м2	Примітка
1 НК-23		Нога Кроквяна 80х160(h), мм	2	2,34	0,06	2,2	
1 НК-24		Нога Кроквяна 80х160(h), мм	1	2,41	0,03	1,2	
1 НК-25		Нога Кроквяна 80х160(h), мм	2	2,66	0,06	2,4	
1 НК-26		Нога Кроквяна 80х160(h), мм	1	2,68	0,03	1,3	
1 НК-27		Нога Кроквяна 80х160(h), мм	2	2,69	0,06	2,6	
1 НК-28		Нога Кроквяна 80х160(h), мм	2	2,72	0,06	2,6	
1 НК-29		Нога Кроквяна 80х160(h), мм	2	2,76	0,06	2,6	
1 НК-30		Нога Кроквяна 80х160(h), мм	2	2,94	0,08	2,8	
1 НК-31		Нога Кроквяна 80х160(h), мм	42	3,10	1,68	63,0	
1 НК-32		Нога Кроквяна 80х160(h), мм	2	3,16	0,08	3,0	
1 НК-33		Нога Кроквяна 80х160(h), мм	2	3,44	0,08	3,2	
1 НК-34		Нога Кроквяна 80х160(h), мм	2	3,50	0,08	3,2	
1 НК-35		Нога Кроквяна 80х160(h), мм	2	3,53	0,08	3,4	
1 НК-36		Нога Кроквяна 80х160(h), мм	2	3,55	0,08	3,4	
1 НК-37		Нога Кроквяна 80х160(h), мм	2	3,59	0,08	3,4	
1 НК-38		Нога Кроквяна 80х160(h), мм	2	4,00	0,10	3,8	
1 НК-39		Нога Кроквяна 80х160(h), мм	2	4,13	0,10	4,0	
1 НК-40		Нога Кроквяна 80х160(h), мм	2	4,33	0,10	4,0	
1 НК-41		Нога Кроквяна 80х160(h), мм	2	4,38	0,10	4,2	
1 НК-42		Нога Кроквяна 80х160(h), мм	2	4,42	0,10	4,2	
1 НК-43		Нога Кроквяна 80х160(h), мм	2	4,59	0,12	4,4	
1 НК-44		Нога Кроквяна 80х160(h), мм	2	4,68	0,12	4,4	
1 НК-45		Нога Кроквяна 80х160(h), мм	2	4,72	0,12	4,4	
1 НК-46		Нога Кроквяна 80х160(h), мм	2	4,86	0,12	4,6	
1 НК-47		Нога Кроквяна 80х160(h), мм	2	5,16	0,12	4,8	
1 НК-48		Нога Кроквяна 80х160(h), мм	2	5,20	0,12	5,0	
1 НК-49		Нога Кроквяна 80х160(h), мм	2	5,22	0,12	5,0	
1 НК-50		Нога Кроквяна 80х160(h), мм	2	5,31	0,14	5,0	
1 НК-51		Нога Кроквяна 80х160(h), мм	1	5,60	0,07	2,7	
1 НК-52		Нога Кроквяна 80х160(h), мм	2	5,73	0,14	5,4	
1 НК-53		Нога Кроквяна 80х160(h), мм	1	5,80	0,07	2,8	

Специфікація деревини

Марка ел-ту	Позначення	Найменування	Кільк	Дов-жина, м	Загальн. обсяг, м3	Загальн. поверня, м2	Примітка
1 НК-54		Нога Кроквяна 80х160(h), мм	2	5,87	0,14	5,6	
1 НК-55		Нога Кроквяна 80х160(h), мм	2	5,97	0,14	5,6	
1 НК-56		Нога Кроквяна 80х160(h), мм	4	6,03	0,32	11,6	
1 НК-57		Нога Кроквяна 80х160(h), мм	26	6,11	2,08	75,4	
1 НК-58		Нога Кроквяна 80х160(h), мм	2	6,15	0,16	5,8	
1 НК-59		Нога Кроквяна 80х160(h), мм	46	6,16	3,68	133,4	
1 НКД-01		Нога Кроквяна Діагональна 100х200(h), мм	4	8,40	0,64	20,0	
1 НКД-02		Нога Кроквяна Діагональна 100х200(h), мм	2	8,42	0,32	10,0	
1 НКД-03		Нога Кроквяна Діагональна 100х200(h), мм	2	10,08	0,40	12,0	
1 Пк-01		Підкіс 80х160(h), мм	12	1,81	0,24	9,6	
1 Пр-01		Прогін 80х160(h), мм	2	6,00	0,16	5,8	
1 Пр-02		Прогін 80х160(h), мм	1	20,84	0,27	10,0	
1 Пр-03		Прогін 150х150, мм	2	15,40	0,70	18,6	
1 Пр-04		Прогін 150х150, мм	1	38,20	0,86	23,0	
1 ПрК-01		Прогін Кониковий 80х160(h), мм	2	2,83	0,08	2,8	
1 Рп-01		Розпірка 150х150, мм	14	2,70	0,84	23,8	
1 Рп-02		Розпірка 80х160(h), мм	3	1,30	0,06	1,8	
1 Рп-03		Розпірка 80х160(h), мм	3	1,47	0,06	2,1	
1 Ст-01		Стійка 150х150, мм	2	1,55	0,06	2,0	
1 Ст-02		Стійка 150х150, мм	17	1,56	0,68	17,0	
1 Ст-03		Стійка 150х150, мм	14	1,70	0,56	15,4	
1 Ст-04		Стійка 150х150, мм	4	1,91	0,16	4,8	
2 М-01		Мауерлат 150х150, мм	2	3,84	0,18	4,6	
2 НК-01		Нога Кроквяна 80х160(h), мм	12	4,40	0,72	25,2	
2 НК-02		Нога Кроквяна 80х160(h), мм	12	6,20	0,96	36,0	
2 Пк-01		Підкіс 80х160(h), мм	4	2,48	0,12	4,4	
2 Рп-01		Розпірка 80х160(h), мм	2	3,93	0,10	3,8	
3 М-01		Мауерлат 150х150, мм	2	7,30	0,32	8,8	

Специфікація деревини

Марка ел-ту	Позначення	Найменування	Кільк	Дов-жина, м	Загальн. обсяг, м3	Загальн. поверня, м2	Примітка
3 НК-01		Нога Кроквяна 80х160(h), мм	20	4,39	1,00	42,0	
3 НП-01		Накладка парна 80х160(h), мм	10	5,07	0,70	39,0	
					26,41 м3	903,3 м2	

Марка ел-ту	Позначення	Найменування	Кільк	Дов-жина, м	Загальн. обсяг, м3	Загальн. поверня, м2	Примітка
КО		Контробрешітка 80х50(h), мм	1	1227,4	4,91	319,12	L-загальна

Зм.	Кільк.	Аркуш	№док.	Підп.	Дата	120/т/кор-10-АР		
						Капітальний ремонт (термомодернізація) будівлі поліклініки Комунального закладу охорони здоров'я "Обласний клінічний протитуберкульозний диспансер м. Краматорськ" (коригування) по вул. Кирилкіна, буд.10, м. Краматорськ, Донецька область		
Розробив		Рождественский				Поліклініка	Стадія	Аркуш	Аркушів
							РП	18	
Перевірив		Капінус Д.Ю.							
ГІП		Капінус Д.Ю.				Специфікація деревини	ТОВ "СІНТЕЗ ЕКОЕНЕРГО "		

формат А4 х 4

1

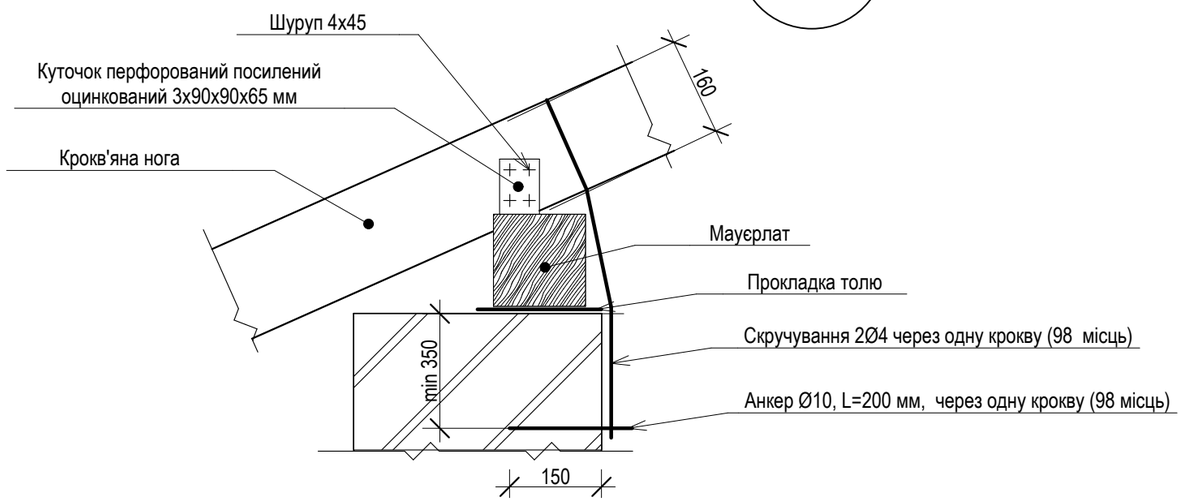

4

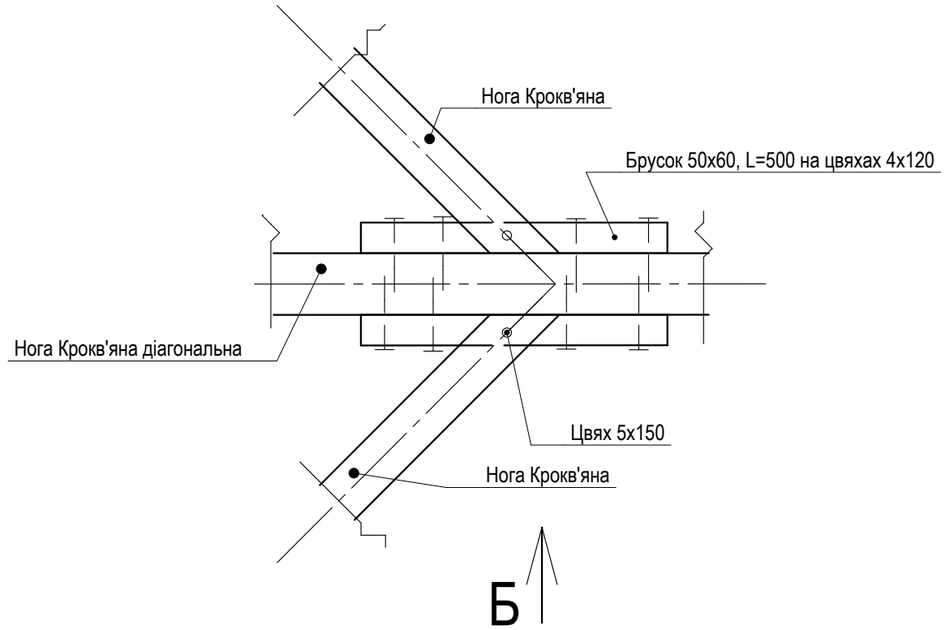

2

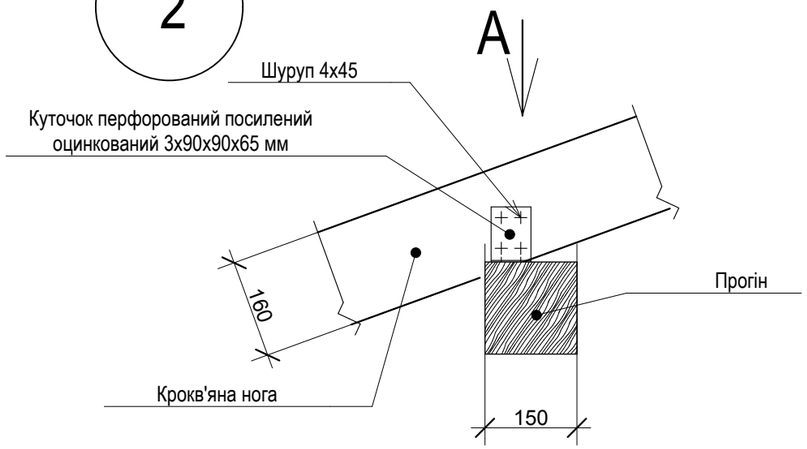

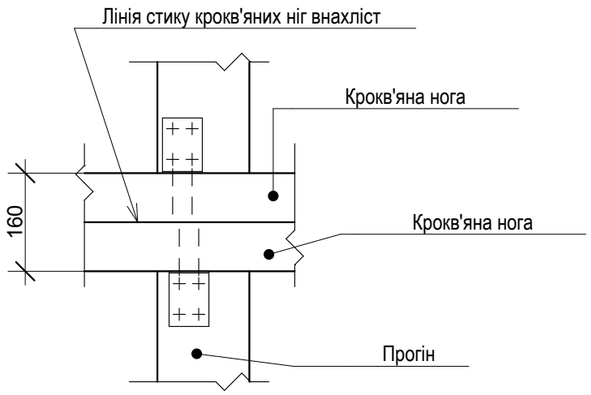

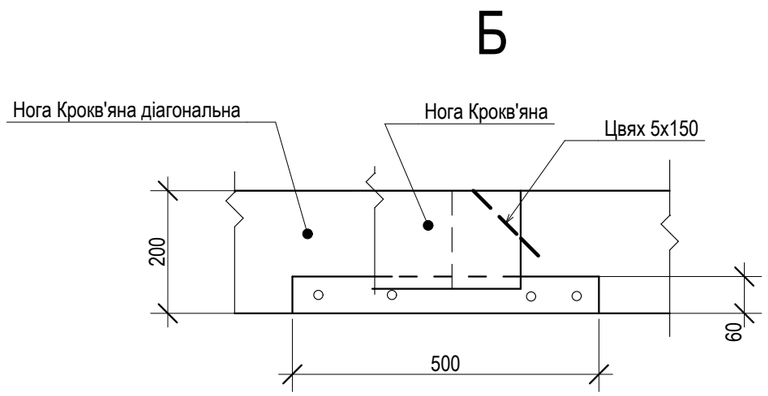

3

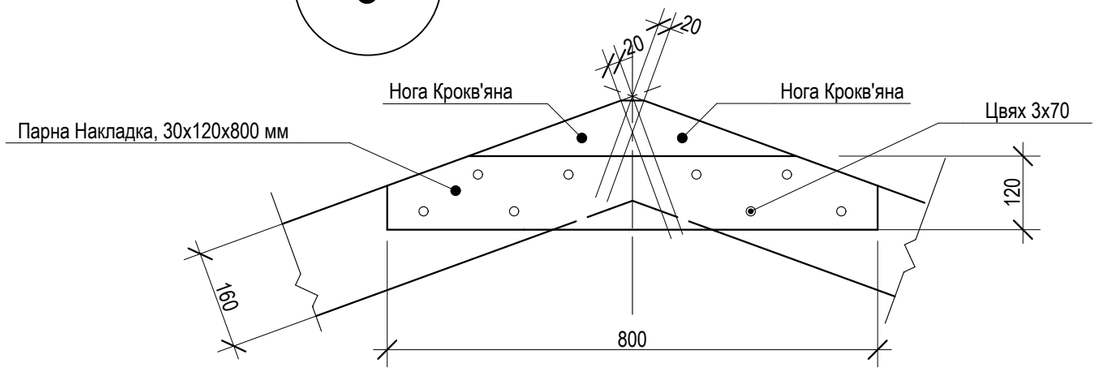

						120/т/кор-10-АР		
						Капітальний ремонт (термомодернізація) будівлі поліклініки Комунального закладу охорони здоров'я "Обласний клінічний протитуберкульозний диспансер м. Краматорськ" (коригування) по вул. Кирилкіна, буд.10, м. Краматорськ, Донецька область		
Зм.	Кільк.	Аркуш	№Док.	Підп.	Дата			
Розробив		Рождественский				Поліклініка	Стадія	Аркуш	Аркушів
							РП	19	
Перевірив		Капінус Д.Ю.							
ГІП		Капінус Д.Ю.				Вузли 1...4	ТОВ "СІНТЕЗ ЕКОЕНЕРГО "		

формат А3

Влаштування покрівлі

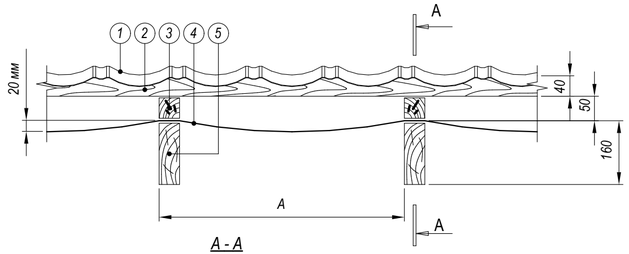

A - A

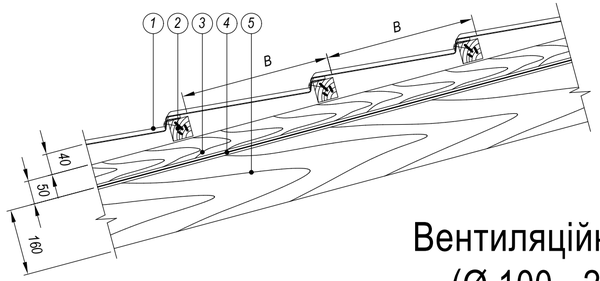

1. Панелі Монтерей
2. Крокова обрешітка під панелі Монтерей
3. Контробрешітка для створення вентзазору
4. Супердифузиона плівка
5. Кроке'яна нога

ПРИМІТКА

A - крок кроке'яних ног

B - крок обрешітки під панели Монтерей

Вентиляційний вихід (Ø 400 мм)

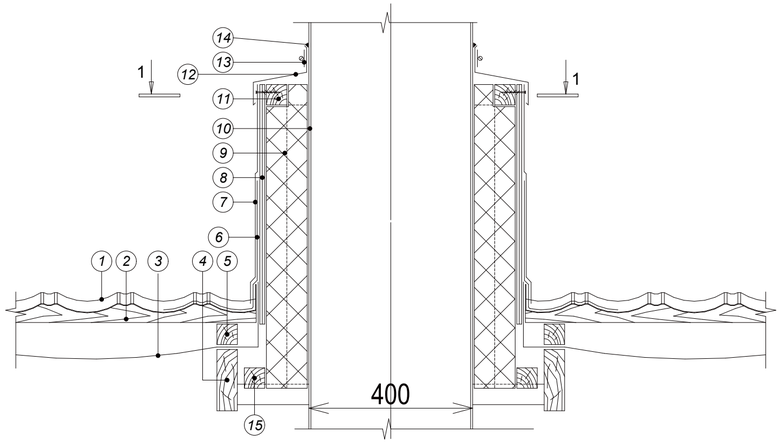

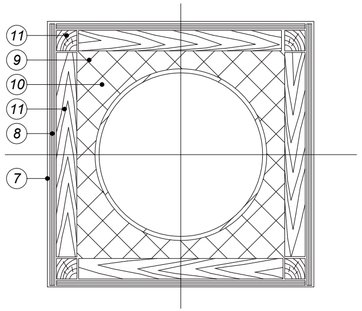

1. Панелі Монтерей
2. Крокова обрешітка під панелі Монтерей
3. Супердифузиона плівка
4. Кроке'яна нога
5. Контробрешітка для створення вентза
6. Рулонний самоклеючий гідроізоляційний матеріал по периметру
7. Металевий кожух
8. ОСВ-3
9. Мінераловатний утеплювач
10. Труба
11. Брус 50х50
12. Захисний металевий фартух
13. Хомут
14. Однокомпонентний поліуретановий герметик по периметру
15. Брус 50х50 з кроком 600 мм

Вентиляційний вихід (Ø 100 - 250 мм)

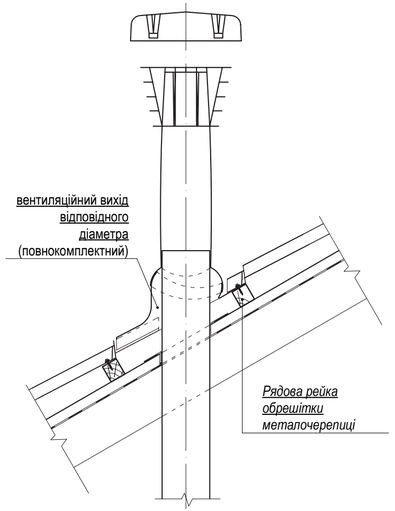

Відомість мат еріалів

Арк.	Позначення	Найменування	Кіл.	Маса од.,кг.	При-мітка
Вентиляційний вихід 600*600мм, h=1200мм -2шт					
1	Брус 50*50мм	Монтаж каркасу короба	2	0,025м3	0,05м3
2	Плита OSB ,товщ. 10мм	Обшивка короба	2	2,98м2	5,96м2
3	Лист оцинкованої сталі, товщ. 0,55мм	Обшивка короба	2	2,98м2/ 13,8кг	5,96м2/ 27,6кг
4	Базальтова вата "Rockwool"	Монтаж утеплювача	2	0,36м3	0,72м3
5	Бітумна стрічка "Aqvua Tape Alu+"	Гідроізоляція	2	2,5п.м.	5,0п.м.
6	Лист оцинкованої сталі, 120*2480*0,55мм	Металевий фартух	2	0,3м2	0,6м2
7	Хомут Ø 400мм "Ventoos"	Кріплення фартуху	2		
8	Герметик поліуретановий "APP PU-50"	Герметизація стиків	2	310мл	620мл
9	Зонт вентиляційний Ø 400мм " Uni Opt"	Монтаж вентил. труби	2		
10	Саморіз 3,5*70мм	Монтаж каркасу короба	100		
11	Саморіз 4,8*35мм	Монтаж каркасу короба	100		

Зм.	Кільк.	Аркуш	№Док.	Підп.	Дата	120/т/кор-10-АР		
						Капітальний ремонт (термомодернізація) будівлі поліклініки Комунального закладу охорони здоров'я "Обласний клінічний протитуберкульозний диспансер м. Краматорськ" (коригування) по вул. Кирилкіна, буд.10, м. Краматорськ, Донецька область		
Розробив		Рождественский				Поліклініка	Стадія	Аркуш	Аркушів
							РП	20	
Перевірив		Капінус Д.Ю.				Влаштування покрівлі, Вентиляційний вихід, Відомість матеріалів	ТОВ "СІНТЕЗ ЕКОЕНЕРГО "	
ГІП		Капінус Д.Ю.						

формат А4 х 3