## Ведомость ссылочных и прилагаемых документов

| Обозначение | Название | Примечание |
|---|---|---|
| | Ссылочные документы | |
| ПУЭ | Правила устройства электроуста- | |
| | новок.Шестое издания.2017г. | |
| ДБН В.2.5-2010 | Проектирование электрооборудо- | |
| | вания гражданского назначения | |
| СНиП 3.05.-85 | Электротехнические устройства. | |
| | Прилагаемые документы | |
| | Задание на проектирование | |
| | Пояснительная записка | |
| | Таблица регистрации изменений | |
| | пояснительной записки | |
| | Спецификация изделий и материалов | |

## Ведомость основных комплектов рабочих чертежей

| Обозначение | Название | Примечание |
|---|---|---|
| | Внутренее электроосвещение | |
| | | |
| | | |

## Ведомость рабочих чертежей марки ЭО

| Лист | Название | Примечание |
|---|---|---|
| 1 | Основные данные | |
| 2 | План сети освещения подвала. | |
| 3 | План сети освещения 1 этажа. | |
| 4 | План сети освещения 2 этажа. | |
| 5 | Схема питающей сети ВРУ №1. | |
| 6 | Схема питающей сети ВРУ №2. | |
| 7 | Принципиальная схема распределительной сети подвала. ЩР-1. | |
| 8 | Принципиальная схема распределительной сети 1 этажа. ЩР-1. | |
| 9 | Принципиальная схема распределительной сети 2 этажа.ЩР-3. | |
| 10 | Принципиальная схема распределительной сети наружного | |
| | освещения.ЩР-3. | |

## ОБЩИЕ УКАЗАНИЯ

1. Настоящий рабочий проект разработа на основании задания на проектирование,утвержденное заказчиком.
2. Технические решения, принятые в данном проекте, соответствуют требованиям экологических,санитарно-гигиеническим, противопожарных и других норм и правил и обеспечивают безопасную для жизни и здоровья людей эксплуатацию объекта при соблюдении предусмотренных мероприятий.
3.Основные технические показатели:
   3.1 Общая освещаемая площадь -396 м²
   3.2 Количество светоточек - шт.

Проект выполнен в соответствии с действующими нормами и правилами проектирования.

Главный инженер проекта

Согласовано

Взам Инв.No

Подп. и дата

Инв.No подп. 16

| Изм | Кол | Лист | №док | Подп | Дата |
|---|---|---|---|---|---|
| | | | | | |
| | | | | | |
| | | | | | |
| | | | | | |
| ГИП | | | | | |
| Н.Контр | | | | | |
| Проверил | | | | | |
| Разроб. | | | | | |

Строительство коттеджа

| Стадия | Лист | Листов |
|---|---|---|
| РП | 1 | 9 |

Общие данные

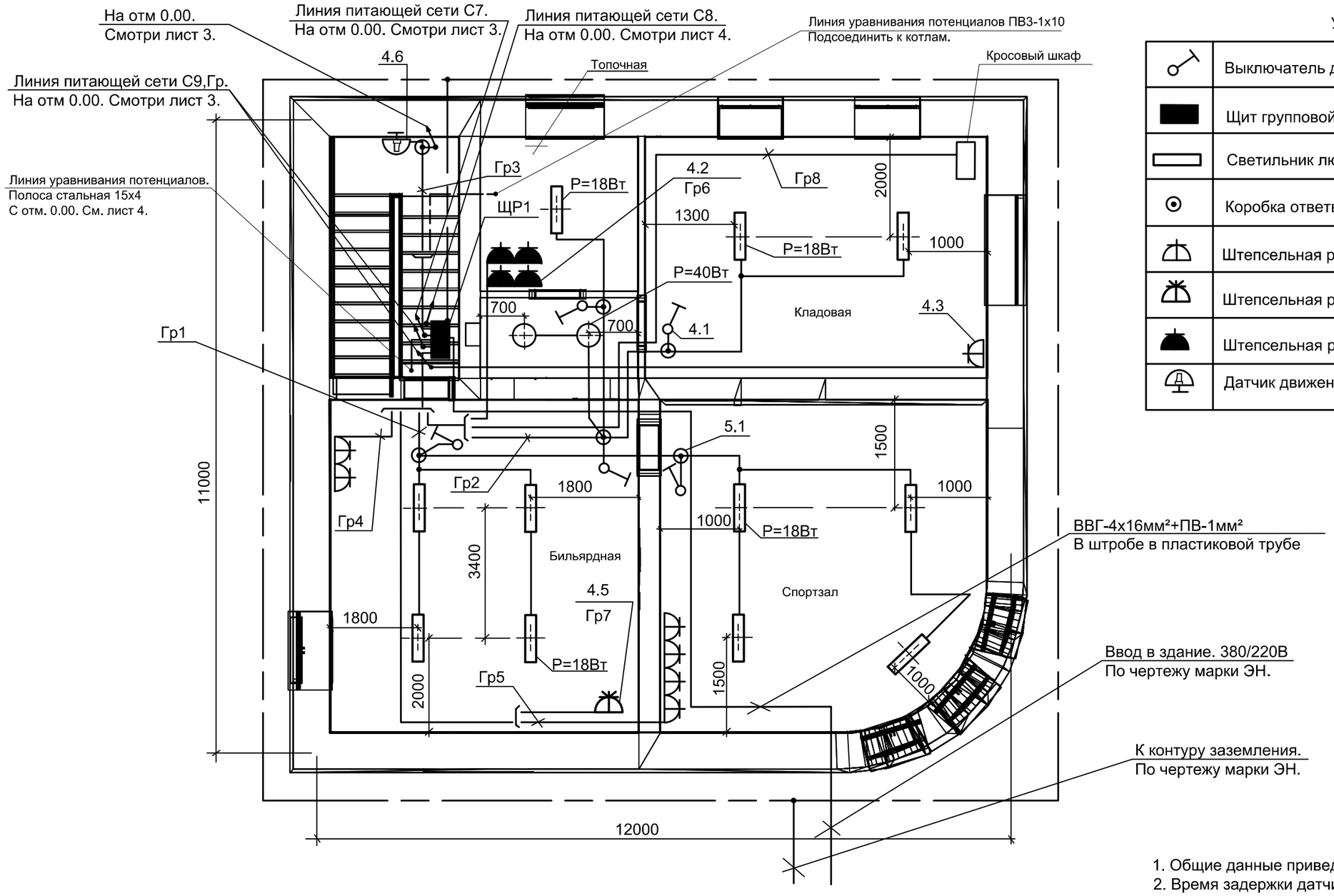


## Условные обозначения

| | |
|---|---|
| | Выключатель для скрытой установки,одинарный |
| | Щит групповой распределительный |
| | Светильник люминисцентный |
| | Коробка ответвительная пластиковая |
| | Штепсельная розетка для скрытой установки, 3п, IP20. |
| | Штепсельная розетка для скрытой установки, 5п, IP20. |
| | Штепсельная розетка для скрытой установки, 3п, IP44. |
| | Датчик движения |

1. Общие данные приведены на листе 1.
2. Время задержки датчиков движения на лесничной клетке-15сек.
3. Высота установки выключателей и розеток составляет-0,9м и 0,3м, соответственно.
4. Проводники заземления и системы выравнивания потенциалов присоединить к шине РЕ под разные винтовы зажимы.

| Изм | Кол | Лист | №док | Подп | Дата |
|---|---|---|---|---|---|
| ГИП | | | | | |
| Н.Контр | | | | | |
| Проверил | | | | | |
| Разроб. | | | | | |

| Строительство коттеджа | Стадия | Лист | Листов |
|---|---|---|---|
| | РП | 2 | |
| План сети освещения подвала. | | | |

Согласовано

Взам Инв.No

Подп. и дата

Инв.No подп. 16

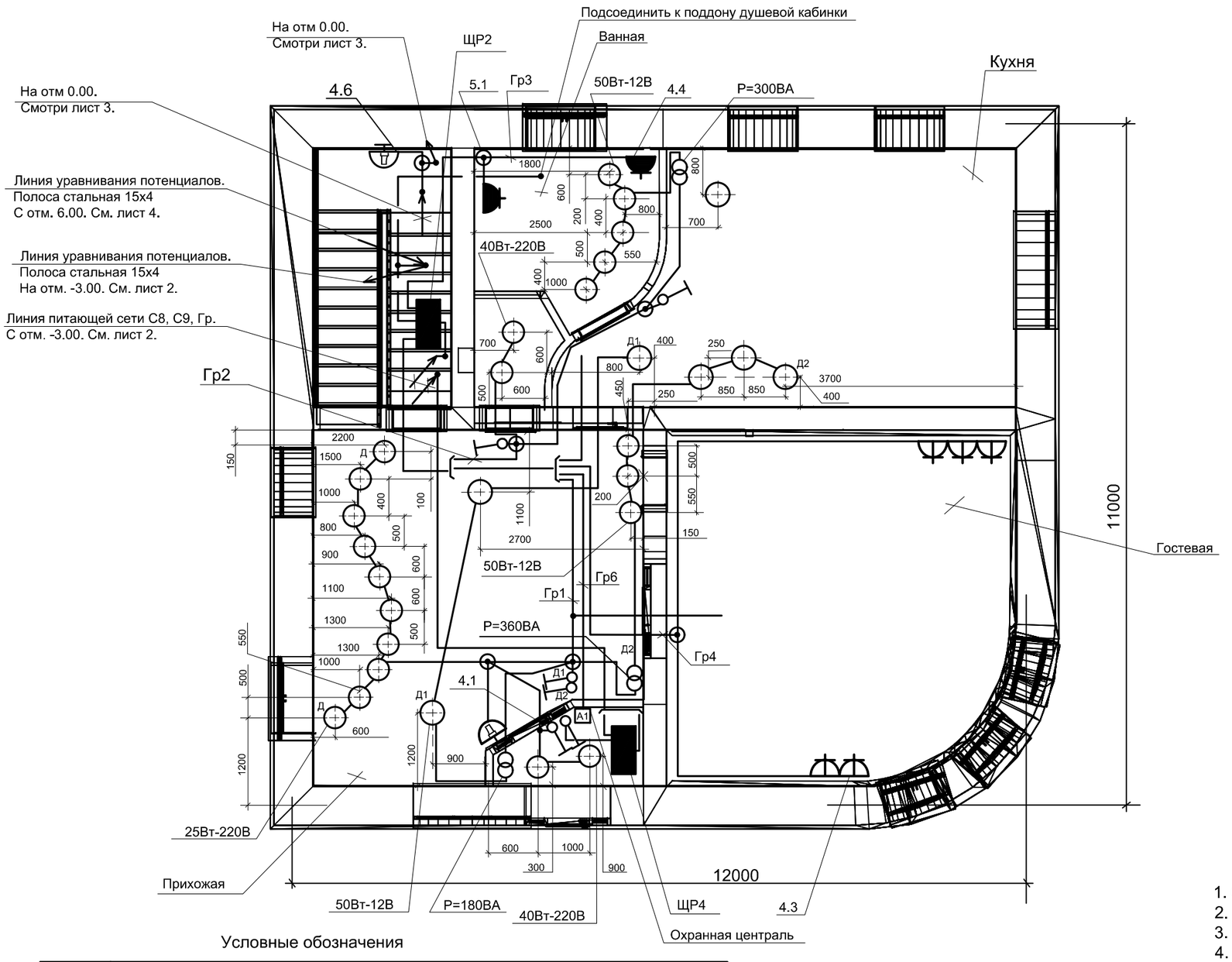


Условные обозначения

| | |
|---|---|
| | Выключатель для скрытой установки,одинарный |
| | Щит групповой распределительный |
| | Светильник с лампой накаливания |
| | Коробка ответвительная пластиковая |
| | Штепсельная розетка для скрытой установки, 3п, IP20. |
| | Штепсельная розетка для скрытой установки, 3п, IP44. |
| | Датчик движения |

1. Общие данные приведены на листе 1.
2. Буквой Д обозначены выключатели с димером.
3. Время задержки датчиков движения на лесничной клетке-15сек.
4. Высота установки выключателей и розеток составляет-0,9м,и -0,3м, соответственно.
5. Проводники системы выравнивания потенциалов присоединить к шине РЕ.

| Изм | Кол | Лист | №док | Подп | Дата |
|---|---|---|---|---|---|
| ГИП | | | | | |
| Н.Контр | | | | | |
| Проверил | | | | | |
| Разроб. | | | | | |

| Строительство коттеджа | Стадия | Лист | Листов |
|---|---|---|---|
| | РП | 3 | |
| План сети освещения 1 этажа. | | | |

Согласовано

Взам Инв.No

Подп. и дата

Инв.No подп. 16

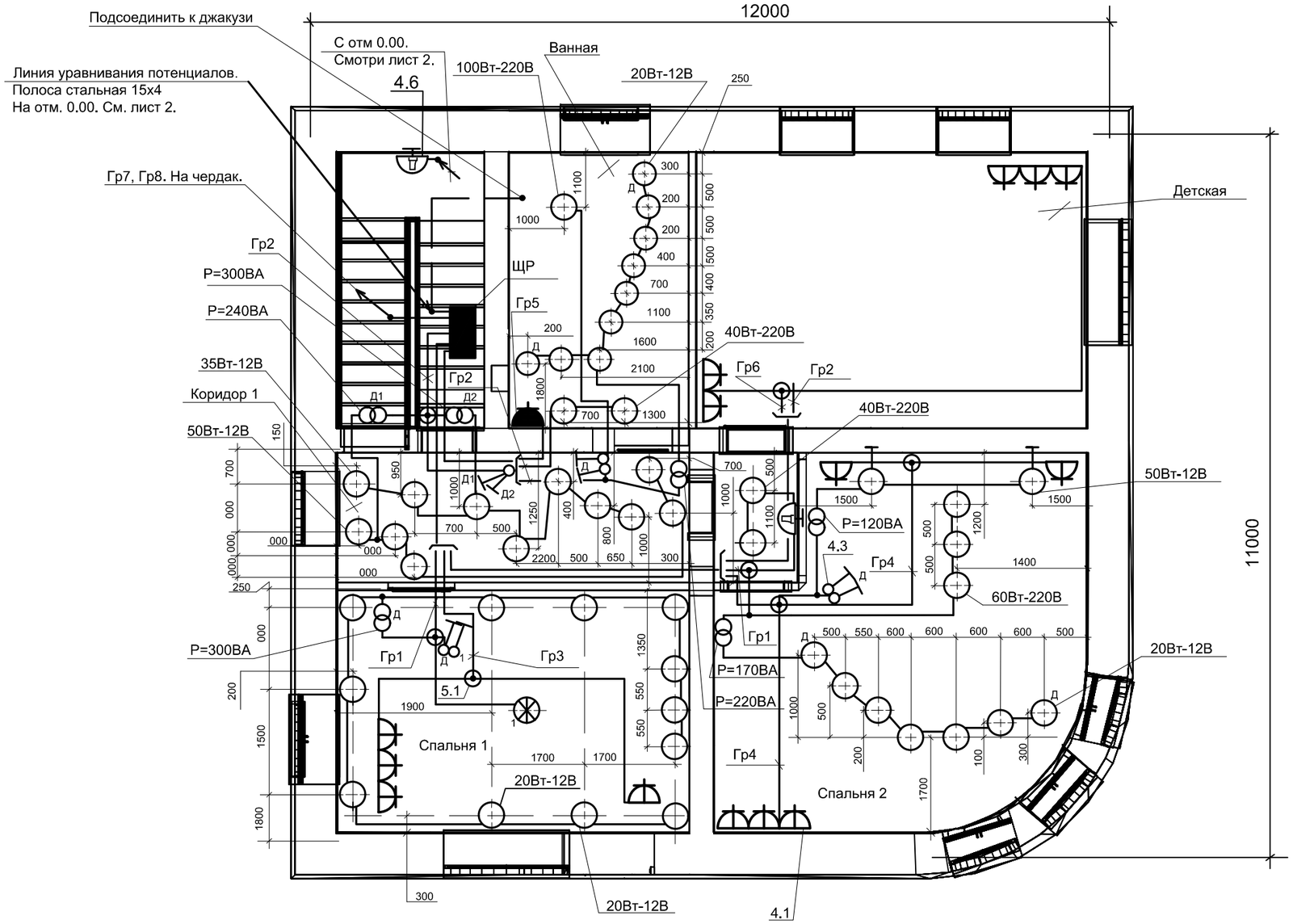


Условные обозначения

| | |
|---|---|
| | Выключатель для скрытой установки,одинарный |
| | Щит групповой распределительный |
| | Светильник с лампой накаливания |
| | Коробка ответвительная пластиковая |
| | Штепсельная розетка для скрытой установки, 3п, IP20. |
| | Люстра. |
| | Штепсельная розетка для скрытой установки, 3п, IP44. |
| | Датчик движения |

1. Общие данные приведены на листе 1.
2. Высота установки бра в ваной-м, в спальной-м от пола.
3. Буквой Д обозначены выключатели с димером.
4. Время задержки датчиков движения на лесничной клетке-15сек.
5. Высота установки выключателей и розеток составляет-0,9м и 0,3м, соответственно.
6. Проводники системы выравнивания потенциалов присоединить к шине РЕ.

| Изм | Кол | Лист | №док | Подп | Дата |
|---|---|---|---|---|---|
| ГИП | | | | | |
| Н.Контр | | | | | |
| Проверил | | | | | |
| Разроб. | | | | | |

| Строительство коттеджа | Стадия | Лист | Листов |
|---|---|---|---|
| | РП | 4 | |
| План сети освещения 2 этажа. | | | |

Согласовано

Взам Инв.No

Подп. и дата

Инв.No подп. 16

| Источник питания | |
|---|---|
| Маркировка-расчетная нагрузка, кВт-коэффициент мощности-расчетный ток, А-длина участка, м | Момент нагрузки, кВтхм-потери напряжения, %-марка, сечения проводника-способ прокладки |
| Выключатель автоматический на вводе или предохранитель: тип расцепителя или плавкой ставки, А | |
| Распределительный пункт: номер, тип; установленная и расчетная мощность, кВт. Аппарат на вводе: тип, ток, А | |
| Выключатель автоматический или предохранитель: тип расцепителя или плавкой ставки, А | |
| Маркировка-установленная нагрузка, кВт-коэффициент мощности-расчетный ток, А-длина участка, м | Момент нагрузки, кВтхм-потери напряжения, %-марка, сечения проводника-способ прокладки |
| Щиток груповой: аппарат на вводе: тип; номинальный ток, А | |

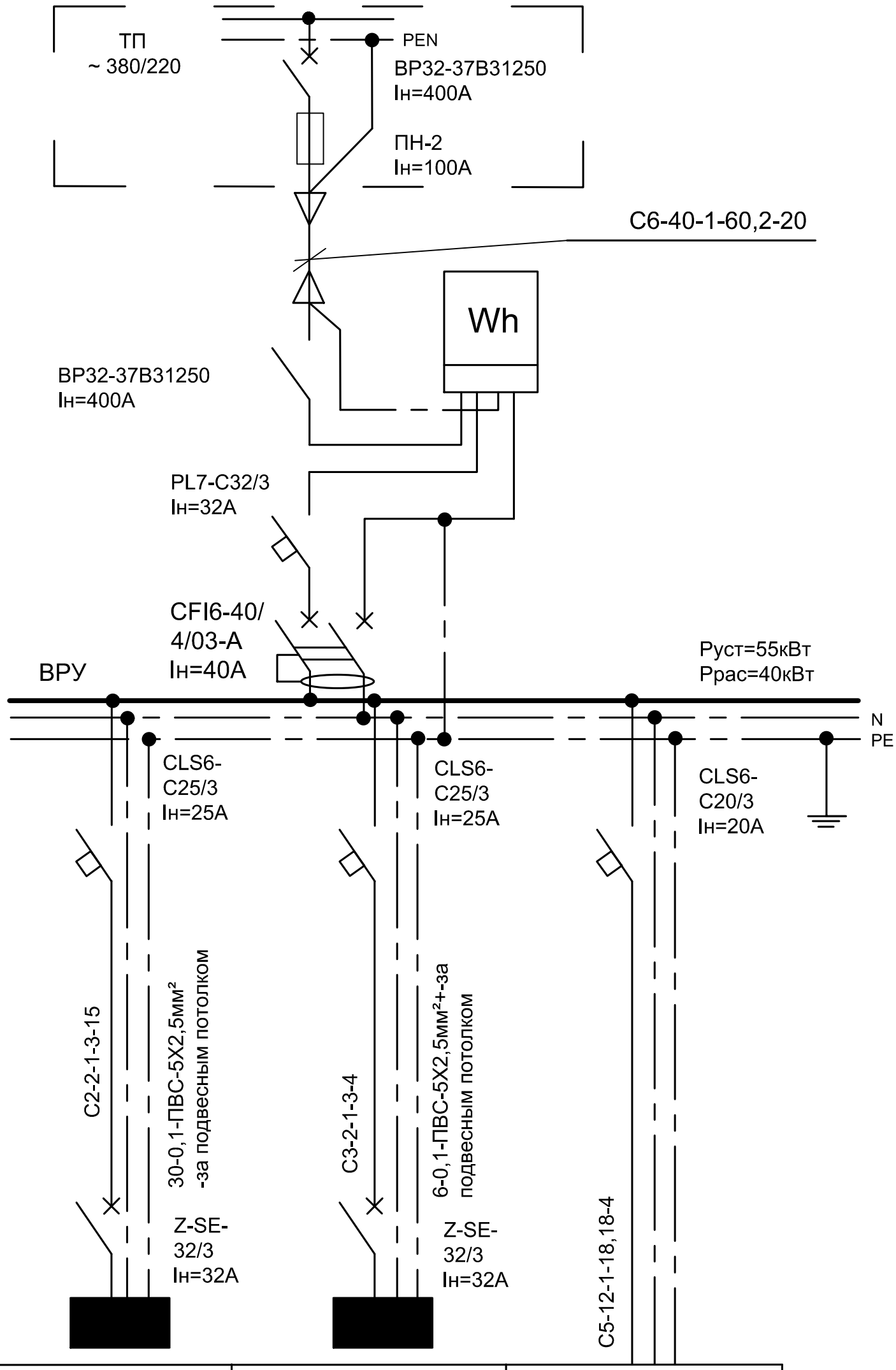


| Номер по схеме расположения на плане | ЩР5 | ЩР6 | С5 |
|---|---|---|---|
| Расчетнная нагрузка,кВт | 2 | 3 | 12 |
| Потери напряжения до щита,% | | | |
| Подключаемая фаза | АВС | АВС | АВС |
| Розмещение. | Прихожая. | Подсобка. | Подсобка. |

1. Общие данные приведены на листе 1.

Согласовано

Взам Инв.No

Подп. и дата

Инв.No подп. 16

| Изм | Кол | Лист | №док | Подп | Дата |
|---|---|---|---|---|---|
| | | | | | |
| ГИП | | | | | |
| Н.Контр | | | | | |
| Проверил | | | | | |
| Разроб. | | | | | |

Строительство коттеджа

| Стадия | Лист | Листов |
|---|---|---|
| РП | 5 | |

Схема питающей сети ВРУ №1.

| Источник питания | |
|---|---|
| Маркировка-расчетная нагрузка, кВт-коэффициент мощности-расчетный ток, А-длина участка, м | Момент нагрузки, кВтхм-потери напряжения, %-марка, сечения проводника-способ прокладки |
| Выключатель автоматический на вводе или предохранитель: тип расцепителя или плавкой ставки, А | |
| Распределительный пункт: номер, тип; установленная и расчетная мощность, кВт. Аппарат на вводе: тип, ток, А | |
| Выключатель автоматический или предохранитель: тип расцепителя или плавкой ставки, А | |
| Маркировка-установленная нагрузка, кВт-коэффициент мощности-расчетный ток, А-длина участка, м | Момент нагрузки, кВтхм-потери напряжения, %-марка, сечения проводника-способ прокладки |
| Щиток груповой: аппарат на вводе: тип; номинальный ток, А | |

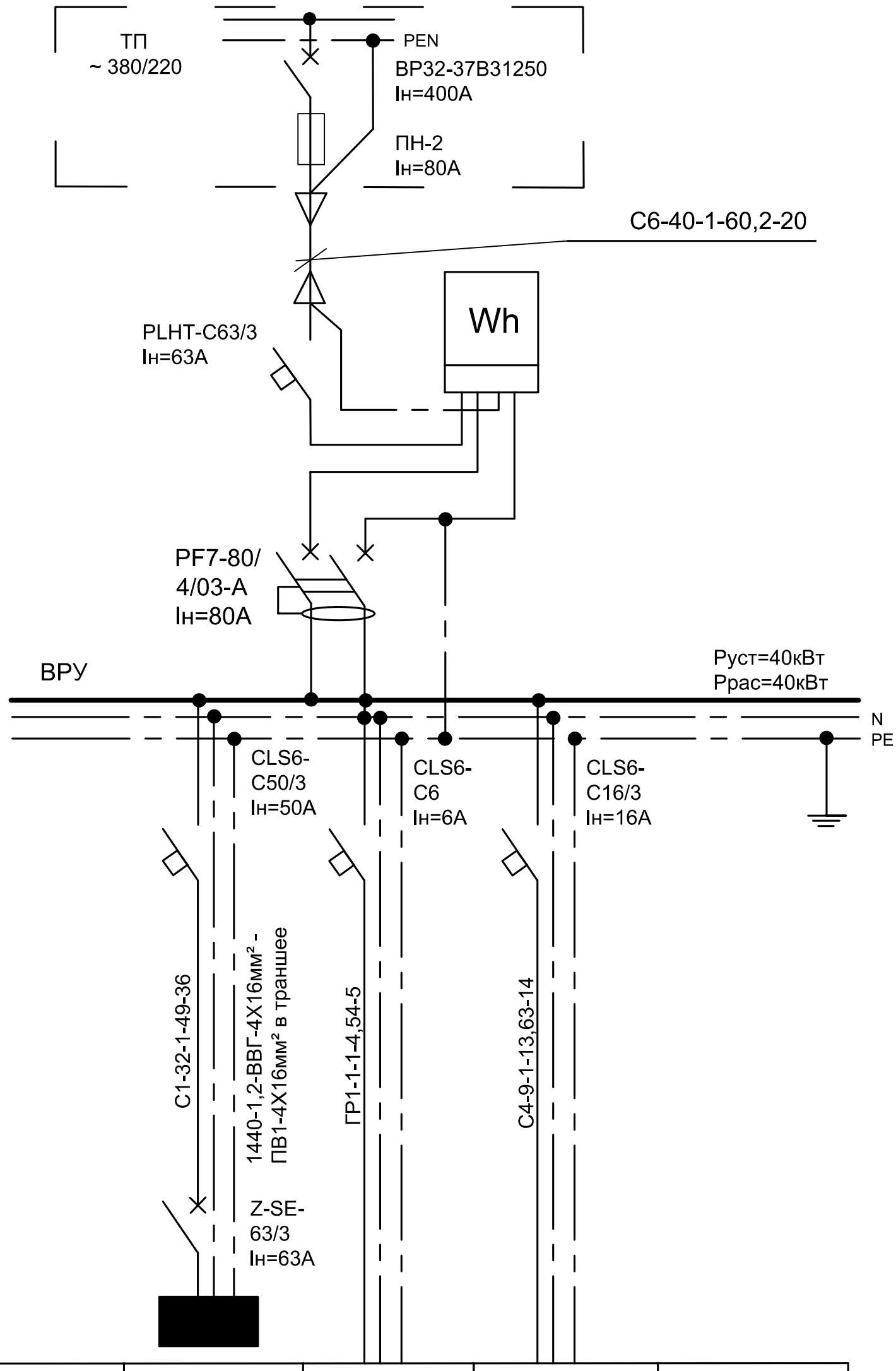


| Номер по схеме расположения на плане | | ЩР1 | ГР1 | С4 | |
|---|---|---|---|---|---|
| Расчетнная нагрузка,кВт | | 33 | | 9 | |
| Потери напряжения до щита,% | | 1 | | | |
| Подключаемая фаза | | АВС | А | АВС | |
| Розмещение. | | Жилой дом. | Охранная сигнализация. | Сауна. | |

1. Общие данные приведены на листе 1.

| Изм | Кол | Лист | №док | Подп | Дата |
|---|---|---|---|---|---|
| | | | | | |
| | | | | | |
| | | | | | |
| | | | | | |
| ГИП | | | | | |
| Н.Контр | | | | | |
| Проверил | | | | | |
| Разроб. | | | | | |

| Строительство коттеджа | Стадия | Лист | Листов |
|---|---|---|---|
| | РП | 6 | |
| Схема питающей сети ВРУ №2. | | | |

Согласовано

Взам Инв.No

Подп. и дата

Инв.No подп. 16

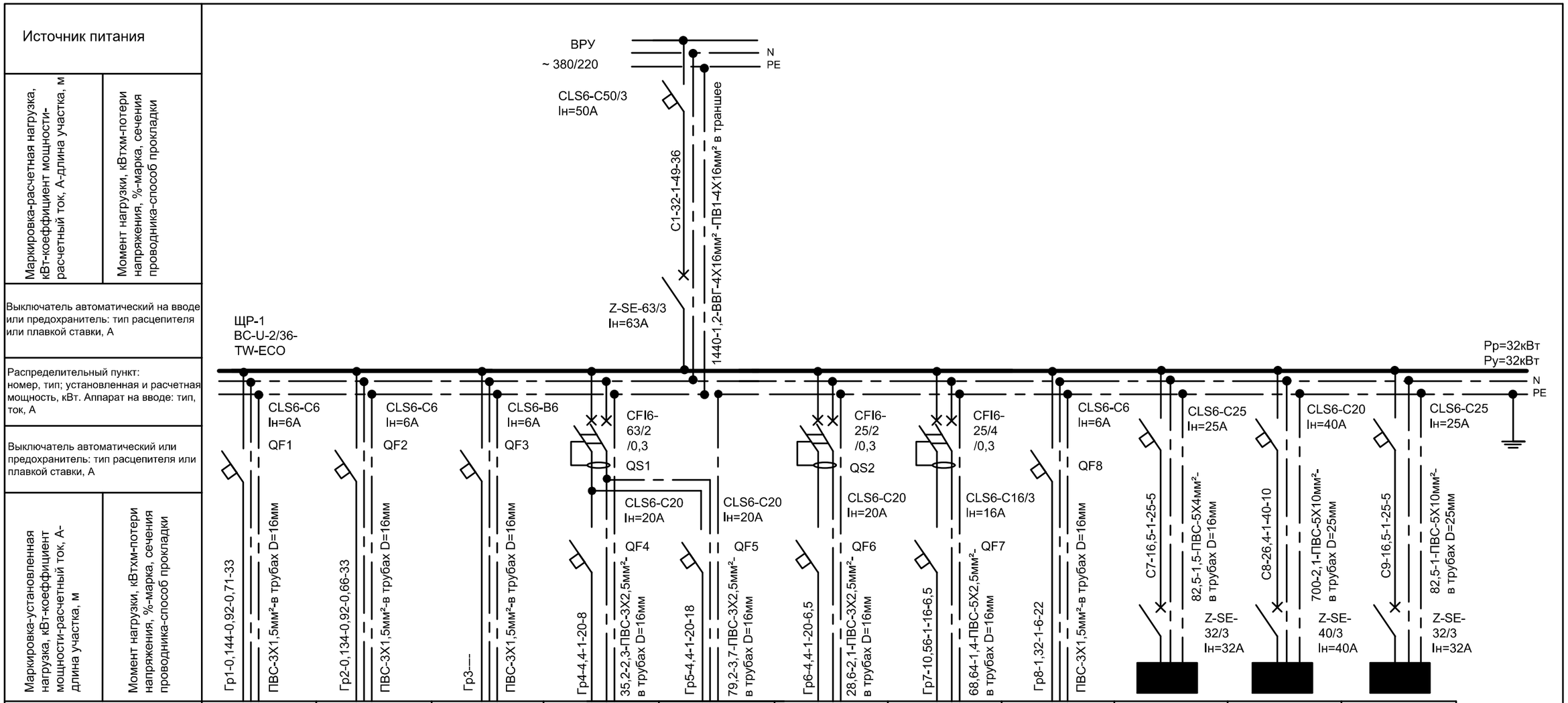


| Номер группы на плане | 1 | 2 | 3 | 4 | 5 | 6 | 7 | 8 | ЩР2 | ЩР3 | ЩР4 |
|---|---|---|---|---|---|---|---|---|---|---|---|
| Расчетнная нагрузка,кВт | 0,144 | 0,134 | | 1,68 | 1,68 | 1,68 | 1,68 | 1,32 | 7 | 19 | 7 |
| Подключаемая фаза | A | B | C | A | A | C | ABC | A | ABC | ABC | ABC |
| Назначение группы | Освещение бильярдной, спортзала | Освещение топочной, коридора кладовой, | Освещение лесницы | Розетки в бильярдной | Розетки в спортзале | Розетки в топочной | Розетка 3 пол. бильярдной | Кросовый шкаф | 1 этаж | 2 этаж | 1 этаж |

1. Общие данные приведены на листе 1.

Согласовано

Взам Инв.No

Подп. и дата

Инв.No подп. 16

| Изм | Кол | Лист | №док | Подп | Дата |
|---|---|---|---|---|---|
| ГИП | | | | | |
| Н.Контр | | | | | |
| Проверил | | | | | |
| Разроб. | | | | | |

Строительство коттеджа

Принципиальная схема распределительного щита подвального этажа. ЩР1.

| Стадия | Лист | Листов |
|---|---|---|
| РП | 7 | |

| Источник питания | |
|---|---|
| Маркировка-расчетная нагрузка, кВт-коэффициент мощности-расчетный ток, А-длина участка, м | Момент нагрузки, кВтхм-потери напряжения, %-марка, сечения проводника-способ прокладки |
| Выключатель автоматический на вводе или предохранитель: тип расцепителя или плавкой ставки, А | |
| Распределительный пункт: номер, тип; установленная и расчетная мощность, кВт. Аппарат на вводе: тип, ток, А | |
| Выключатель автоматический или предохранитель: тип расцепителя или плавкой ставки, А | |
| Маркировка-установленная нагрузка, кВт-коэффициент мощности-расчетный ток, А-длина участка, м | Момент нагрузки, кВтхм-потери напряжения, %-марка, сечения проводника-способ прокладки |

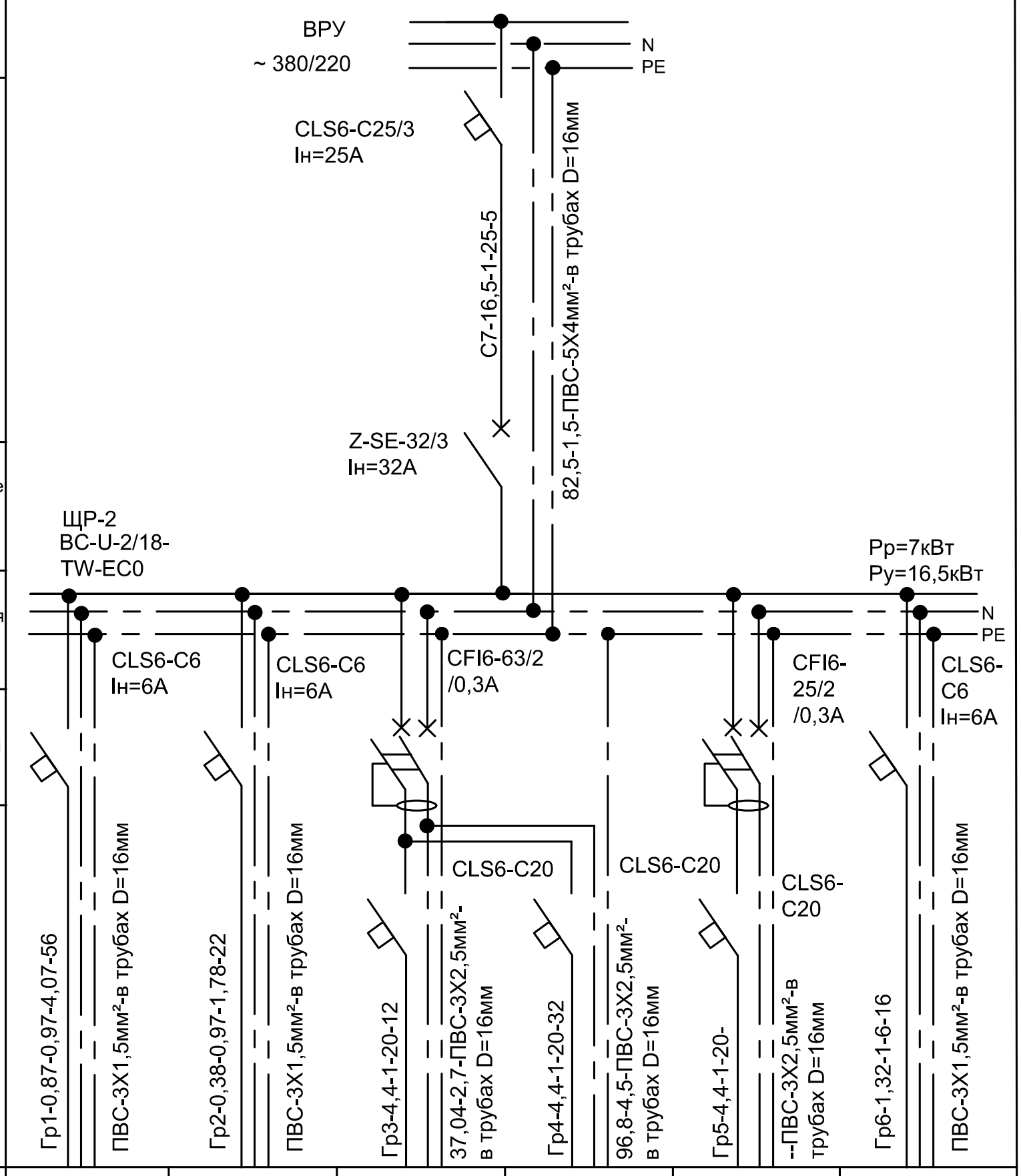


| Номер группы на плане | 1 | 2 | 3 | 4 | 5 | 6 |
|---|---|---|---|---|---|---|
| Расчетнная нагрузка,кВт | 0,87 | 0,38 | 1,91 | 1,91 | 1,91 | 1,32 |
| Подключаемая фаза | C | C | B | B | A | B |
| Назначения группы | Освещения в прихожей,тамбуре, гостевой. | Освщения в кухне, ваной,туалете. | Розетки в ваной | Розетки в гостевой | Розетки в кухне | Охраная централь |

1. Общие данные приведены на листе 1.

Согласовано

Взам Инв.No

Подп. и дата

Инв.No подп. 16

| Изм | Кол | Лист | №док | Подп | Дата |
|---|---|---|---|---|---|
| ГИП | | | | | |
| Н.Контр | | | | | |
| Проверил | | | | | |
| Разроб. | | | | | |

Строительство коттеджа

Принципиальная схема распределительного щита 2 этажа. ЩР2.

| Стадия | Лист | Листов |
|---|---|---|
| РП | 8 | |

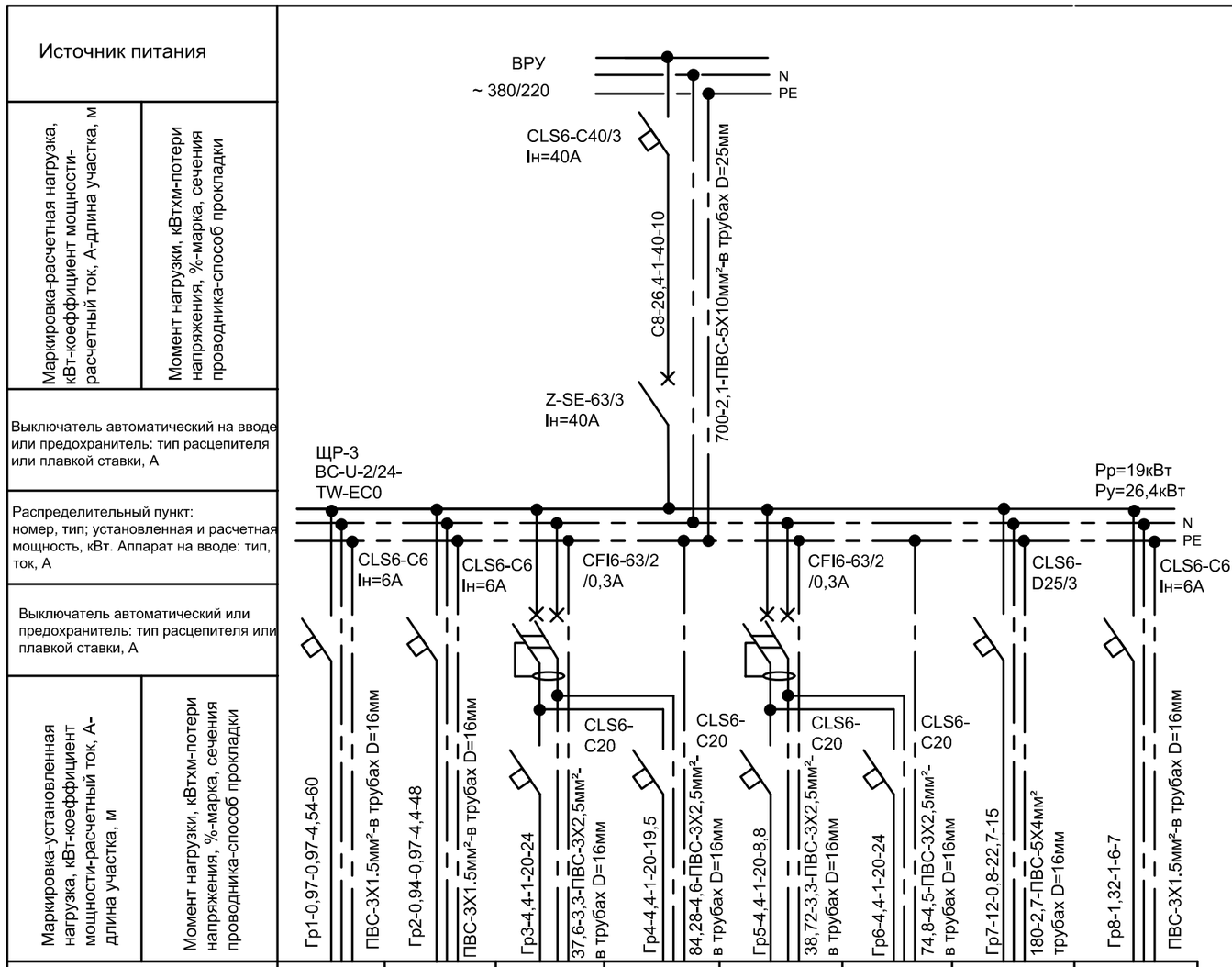


| Номер группы на плане | 1 | 2 | 3 | 4 | 5 | 6 | 7 | 8 |
|---|---|---|---|---|---|---|---|---|
| Расчетнная нагрузка,кВт | 0,97 | 0,94 | 1,28 | 1,28 | 1,28 | 1,28 | 12 | 1,32 |
| Подключаемая фаза | A | A | C | C | B | B | ABC | C |
| Назначения группы | Освещение спальни 1,2; коридора 2 | Освещение детской,ванны коридора 1 | Розетки в спальни 1 | Розетки в спальни 2 | Розетка в ванной | Розетки в детской | Вентиляция и кондиционеры | Телевизионный приемно-усилительный комплекс |

1. Общие данные приведены на листе 1.

Согласовано

Взам Инв.№

Подп. и дата

Инв.№ подп. 16

| Изм | Кол | Лист | №док | Подп | Дата |
|---|---|---|---|---|---|
| ГИП | | | | | |
| Н.Контр | | | | | |
| Проверил | | | | | |
| Разроб. | | | | | |

Строительство коттеджа

| Стадия | Лист | Листов |
|---|---|---|
| РП | 9 | |

Принципиальная схема распределительного щита 2 этажа. ЩР3

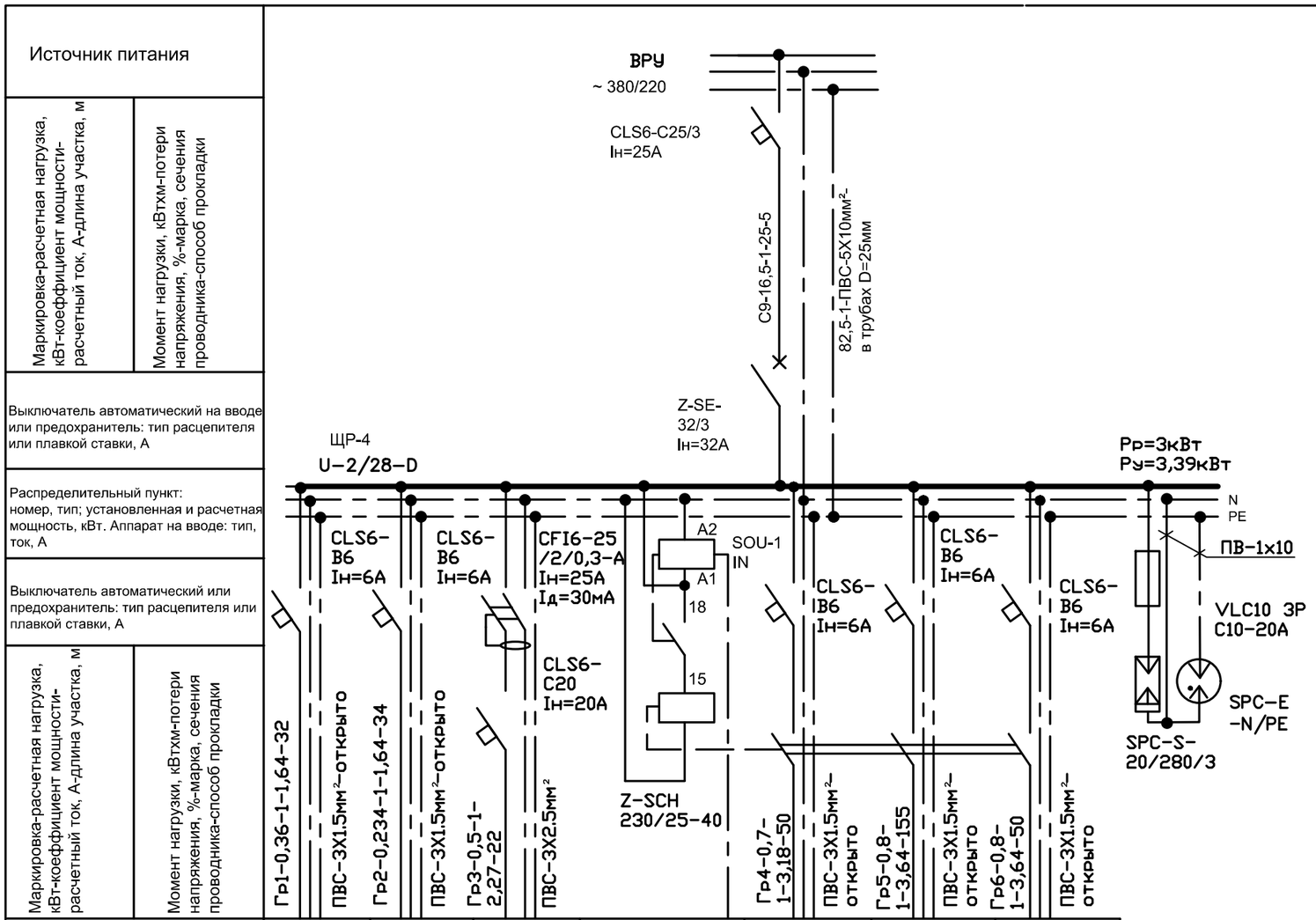


| | | | | | | | |
|---|---|---|---|---|---|---|---|
| Номер группы на плане | 1 | 2 | 3 | | 4 | 5 | 6 |
| Установленная мощность,кВт | 0,36 | 0,234 | 0,5 | | 0,7 | 0,8 | 0,8 |
| Подключаемая фаза | A | B | C | | C | A | B |
| Номер помещения | 15 | 15 | 15 | К фотодатчику сумеречного реле | | | |

1. Общие данные приведены на листе 1.

Согласовано

Взам Инв.No

Подп. и дата

Инв.No подп.

| Изм | Кол | Лист | №док | Подп | Дата |
|---|---|---|---|---|---|
| ГИП | | | | | |
| Н.Контр | | | | | |
| Проверил | | | | | |
| Разроб. | | | | | |

Строительство коттеджа

Принципиальная схема распределительного щита наружного освещения. ЩР4.

| Стадия | Лист | Листов |
|---|---|---|
| РП | 10 | |

ABBYY FineReader 15 Click here to buy www.ABBYY.com

| Позиция | Наименование и технические характеристики | Тип, марка, ТУ, стандарт | Код | Изготовитель | Ед. Изм. | Колич. | Масса (кг) | Дополнительные сведения |
|---|---|---|---|---|---|---|---|---|
| **1.** | **Комплектные устройства напряжением до 1 кВ.** | | | | | | | |
| 1.1 | **Щиток вводно-учетно-распределительный №1,** | | | | | | | |
| | **состоящий из :** | | | | | | | |
| 1.1.1 | Выключатель автоматический, трехполюсный, | | | | | | | |
| | характеристика С, Uн=220/380В: | | | | | | | |
| | с номинальным током 32 А, | PL7-C32/3 | 263392 | Moeller | шт. | 1 | | |
| | с номинальным током 25 А, | CLS6-C25/3 | 247717 | Moeller | шт. | 2 | | |
| 1.1.2 | с номинальным током 20 А, | CLS6-C20/3 | 247716 | Moeller | шт. | 1 | | |
| 1.1.5 | Дифференциальный выключатель | | | | | | | |
| | нагрузки, четырехполюсный, с номинальным | | | | | | | |
| | током 40 А, Uн=220/380 В, тип А, | | | | | | | |
| | дифференциальный ток 300 мА. | CFI6-40/ 4/ 03-A | 235790 | Moeller | шт. | 1 | | |
| | | | | | | | | |
| 1.2 | **Щиток вводно-учетно-распределительный №2,** | | | | | | | |
| | **состоящий из :** | | | | | | | |
| 1.2.1 | Выключатель автоматический, трехполюсный, | | | | | | | |
| | характеристика С, Uн=220/380В: | | | | | | | |
| | с номинальным током 63 А, | PLHT-C63/3 | 248038 | Moeller | шт. | 1 | | |
| 1.2.2 | с номинальным током 50 А, | CLS6-C50/3 | 247720 | Moeller | шт. | 1 | | |
| 1.2.3 | с номинальным током 16 А, | CLS6-C16/3 | 247715 | Moeller | шт. | 1 | | |
| | Дифференциальный выключатель | | | | | | | |
| | нагрузки, четырехполюсный, с номинальным | PF7-80/4/03-A | 263618 | Moeller | шт. | 1 | | |
| | током 80 А, Uн=220/380 В, тип А, | | | | | | | |
| | дифференциальный ток 300 мА. | | | | | | | |
| | | | | | | | | |
| **1.3** | **Щиток распределительный, пластиковый** | **ЩР1** | | | | | | |
| | **встроенного исполнения, на 36 модуля, IP 40** | | | | | | | |
| | **включающий:** | BC-U-2/36-TW-ECO | 281711 | Moeller | шт. | 1 | | |
| 1.3.1 | Выключатель нагрузки, трехполюсный, | | | | | | | |

Подпись и дата

Инв. № дубл.

Взам.инв. №

Подпись и дата

Инв. № подл.

| Изм. | Лист | N Докум. | Подпись | Дата |
|---|---|---|---|---|
| ГИП | | | | |
| Н.контр. | | | | |
| Провер. | | | | |
| Разраб. | | | | |

Строительство коттеджа.
Электроосвещениение.
Спецификация изделий и материалов.

| Лит. | Лист | Листов |
|---|---|---|
| РП | 1 | 6 |

Формат А4

ABBYY FineReader 15 Click here to buy www.ABBYY.com

| Позиция | Наименование и технические характеристики | Тип, марка, ТУ, стандарт | Код | Изготовитель | Ед. Изм. | Колич. | Масса (кг) | Д сведе |
|---|---|---|---|---|---|---|---|---|
| | с номинальным током 63 А, Uн=220/380 В | Z-SE-63/3 | 261264 | Moeller | шт. | 1 | | |
| | Выключатель автоматический, однополюсный, | | | | | | | |
| | Uн=220/380 В : | | | | | | | |
| 1.3.2 | с номинальным током 20 А, характеристика С | CLS6-C20 | 247614 | Moeller | шт. | 3 | | |
| 1.3.3 | с номинальным током 6 А, характерист. В | CLS6-B6 | 247598 | Moeller | шт. | 4 | | |
| | Выключатель автоматический, трехполюсный, | | | | | | | |
| | Uн=220/380 В : | | | | | | | |
| 1.3.4 | с номинальным током 40 А, характеристика С | CLS6-C40/3 | 247719 | Moeller | шт. | 1 | | |
| 1.3.5 | с номинальным током 25 А, характеристика С | CLS6-C25/3 | 247717 | Moeller | шт. | 2 | | |
| 1.3.6 | с номинальным током 16 А, характеристика С | CLS6-C16/3 | 247715 | Moeller | шт. | 1 | | |
| | | | | | | | | |
| | Дифференциальный выключатель нагрузки, | | | | | | | |
| | двухполюсный, дифференциальный ток 30 мА | | | | | | | |
| | с номинальным током: | | | | | | | |
| 1.3.5 | 25 А, Uн= 220/380 В, тип А . | CFI6-25/2 /003-A | 235753 | Moeller | шт. | 1 | | |
| 1.3.6 | 63 А, Uн= 220/380 В, тип А . | CFI6-63/2 /003-A | 235768 | Moeller | шт. | 1 | | |
| 1.3.7 | Дифференциальный выключатель нагрузки, | | | | | | | |
| | четырехполюсный, с номинальным током | | | | | | | |
| | 25 А, Uн= 220/380 В, тип А . | | | | | | | |
| | дифференциальный ток 30 мА. | CFI6-25/4 /003-A | 235776 | Moeller | шт. | 1 | | |
| | | | | | | | | |
| **1.4** | **Щиток распределительный, пластиковый,** | **ЩР2** | | | | | | |
| | **скрытой установки, на 18 модуля, IP 30.** | | | | | | | |
| | **включающий:** | BC-U-1/18-TW-ECO | 281699 | Moeller | шт. | 1 | | |
| 1.4.1 | Выключатель нагрузки, трехполюсный, | | | | | | | |
| | с номинальным током 32 А, 220/380 В | Z-SE-32/3 | 261242 | Moeller | шт. | 1 | | |
| | Выключатель автоматический, однополюсный, | | | | | | | |
| | Uн= 220/380 В: | | | | | | | |
| 1.4.2 | с номинальным током 20 А, характеристика С, | CLS6-C20 | 247614 | Moeller | шт. | 3 | | |
| 1.4.3 | с номинальным током 6 А, характеристика В | CLS6-B6 | 247598 | Moeller | шт. | 3 | | |
| 1.4.5 | Дифференциальный выключатель нагрузки, | | | | | | | |
| | двухполюсный, дифференциальный ток 30 мА. | | | | | | | |
| | с номинальным током: | | | | | | | |

Подпись и дата | Инв. № дубл. | Взам.инв. № | Подпись и дата | Инв. № подл.

ABBYY FineReader 15 Click here to buy www.ABBYY.com

| Позиция | Наименование и технические характеристики | Тип, марка, ТУ, стандарт | Код | Изготовитель | Ед. Изм. | Колич. | Масса (кг) | Д сведе |
|---|---|---|---|---|---|---|---|---|
| | 63 А, Uн= 220/380 В, тип А | CFI6 -63/2 /003-A | 235774 | Moeller | шт. | 1 | | |
| | 25 А, Uн= 220/380 В, тип А | CFI6-25/2 /003-A | 235753 | Moeller | шт. | 1 | | |
| | | | | | | | | |
| **1.5** | **Щиток распределительный, пластиковый,** | **ЩР3** | | | | | | |
| | **скрытой установки, на 24 модуля, IP 30.** | | | | | | | |
| | **включающий:** | BC-U-2/24-TW-ECO | 281699 | Moeller | шт. | 1 | | |
| 1.5.1 | Выключатель нагрузки, трехполюсный, | | | | | | | |
| | с номинальным током 40 А, 220/380 В | Z-SE-40/3 | 261260 | Moeller | шт. | 1 | | |
| | | | | | | | | |
| | Выключатель автоматический, однополюсный, | | | | | | | |
| | Uн= 220/380 В: | | | | | | | |
| 1.5.2 | с номинальным током 20 А, характеристика С, | CLS6-C20 | 247614 | Moeller | шт. | 4 | | |
| 1.5.3 | с номинальным током 6 А, характеристика В | CLS6-B6 | 247598 | Moeller | шт. | 3 | | |
| 1.5.4 | Дифференциальный выключатель нагрузки, | | | | | | | |
| | двохполюсный, дифференциальный ток 30 мА. | | | | | | | |
| | с номинальным током: | | | | | | | |
| | 63 А, Uн= 220/380 В, тип А | CFI6 -63/2 /003-A | 235774 | Moeller | шт. | 2 | | |
| 1.5.5 | Выключатель автоматический, трехполюсный, | | | | | | | |
| | Uн=220/380 В, с номинальным током 25 А, | | | | | | | |
| | характеристика D | CLS6-D25/3 | | Moeller | шт. | 1 | | |
| | | | | | | | | |
| **1.6.** | **Щиток распределительный, пластиковый,** | **ЩР4** | | | | | | |
| | **скрытой установки, на модулей, IP 30.** | | | | | | | |
| | **из замком, включающий:** | BC-U-/-TW-ECO | | Moeller | шт. | | | |
| 1.6.1 | Выключатель нагрузки, трехполюсный, | | | | | | | |
| | с номинальным током 32 А, Uн= 220/380 В | Z-SE-32/3 | 261242 | Moeller | шт. | | | |
| | Выключатель автоматический, | | | | | | | |
| | однополюсный, Uн= 220/380В : | | | | | | | |
| 1.6.2 | с номинальным током 20 А, характеристика С | CLS6-C20 | 247614 | Moeller | шт. | | | |
| 1.6.3 | с номинальным током 6 А, характеристика В | CLS6-B6 | 247598 | Moeller | шт. | | | |
| 1.6.4 | Дифференциальный выключатель | | | | | | | |
| | нагрузки, двухполюсный, с номинальным током | | | | | | | |
| | 25 А, Uн= 220/380 В, тип А .дифференциальный | | | | | | | |

Подпись и дата | Инв. № дубл. | Взам.инв. № | Подпись и дата | Инв. № подл.

| Позиция | Наименование и технические характеристики | Тип, марка, ТУ, стандарт | Код | Изготовитель | Ед. Изм. | Колич. | Масса (кг) | Д сведо |
|---|---|---|---|---|---|---|---|---|
| | ток 30 мА. | CFI6-25/2 /003-A | 235757 | Moeller | шт. | 1 | | |
| 1.6.5 | Разрядник перенапряжения, трехполюсный, | | | | | | | |
| | класс С (II), Uн=280 В, Iп=3х20 кА. | SPC-S-20/280/3 | 248174 | Moeller | шт. | 1 | | |
| 1.6.5 | Заменяемый модуль для розрядников: | | | | | | | |
| | Iп=20 кА, класс С (II), Uн=280 В | SPC-S-20/280 | 248161 | Moeller | шт. | 3 | | |
| | Iп=30 кА, класс С (II), Uн=260 В | SPC-S-N/PE | 248166 | Moeller | шт. | 1 | | |
| 1.6.6 | Разрядник перенапряжения, однополюсный | | | | | | | |
| | класс С (II), Uн=260 В, Iп=30 кА. | SPC-E-N/PE | 248157 | Moeller | шт. | 1 | | |
| | | | | | | | | |
| | | | | | | | | |
| 1.6.7 | Выключатель автоматический, трехполюсный, | | | | | | | |
| | Uн= 220/380В: с номинальным током 20 А | | | | | | | |
| | характеристика С | CLS6-C20/3 | 247716 | Moeller | шт. | 1 | | |
| 1.6.8 | Реле сумеречное, напряжение питания-220 В, | SOU-1 | | | шт. | | | |
| 1.6.9 | Контактор, Iн=25 А, Uн=220 В. | Z-SCH230/ 25-40 | | Moeller | шт. | | | |
| | | | | | | | | |
| **2.** | **Оборудование светотехническое.** | | | | | | | |
| 2.1 | Трансформатор электромагнитный $U_{н1}$=220В, | | | | | | | |
| | $U_{н2}$=12В мощностью: Р=360ВА | | | | шт. | 1 | | |
| 2.2 | Р=300ВА | | | | шт. | 2 | | |
| 2.3 | Р=240 ВА | | | | шт. | 1 | | |
| 2.4 | Р=220ВА | | | | шт. | 1 | | |
| 2.5 | Р=180ВА | | | | шт. | 1 | | |
| 2.6 | Р=170ВА | | | | шт. | 1 | | |
| | Р=120ВА | | | | шт. | 1 | | |
| | | | | | | | | |
| **3.** | **Кабельно-проводниковая продукция.** | | | | | | | |
| 3.1 | Кабель силовой с изоляцией и оболочкой из | | | | | | | |
| | ПВХ-пластика с медными жилами, сечением: | | | | | | | |
| | 4х16 мм$^2$ | ВВГ-4Х16 | | | м | 36 | | |
| 3.2 | Провод силовой, с изоляцией из ПВХ-пластика | | | | | | | |
| | с медными жилами, сечением: | | | | | | | |
| | 3х1,5 мм$^2$ | ПВС 3Х1,5 | | | м | 310 | | |
| | 3х2,5 мм$^2$ | ПВС 3Х2,5 | | | м | 160 | | |
| | 5х2,5 мм$^2$ | ПВС 5х2,5 | | | м | 10 | | |

Подпись и дата | Инв. № дубл. | Взам.инв. № | Подпись и дата | Инв. № подл.

| Изм. | Лист | N Документа | Подпись | Дата |
|---|---|---|---|---|





ABBYY FineReader 15 Click here to buy www.ABBYY.com

| Позиция | Наименование и технические характеристики | Тип, марка, ТУ, стандарт | Код | Изготовитель | Ед. Изм. | Колич. | Масса (кг) | Д... сведе... |
|---|---|---|---|---|---|---|---|---|
| | 5х4 мм$^2$ | ПВС 5х4 | | | м | 20 | | |
| | 5х10 мм$^2$ | ПВС 5х10 | | | м | 15 | | |
| | 1х10 мм$^2$ | ПВ3-1х10 | | | м | 10 | | |
| | 1Х16 мм$^2$ | ПВ1 1х16 | | | м | 36 | | |
| | 2х1,5 мм$^2$ | ПВС 2Х1,5 | | | м | | | |
| | | | | | | | | |
| **4.** | **Электроустановочные изделия.** | | | | | | | |
| 4.1 | Выключатель однополюсный Uн=220 В,Iн=6 А, | | | | | | | |
| | скрытой установки : | | | | | | | |
| | одноклавишный, IP 20 | | | | шт. | 9 | | |
| 4.2 | одноклавишный, IP 20, с димером | | | | шт. | 8 | | |
| | | | | | | | | |
| 4.3 | Розетка штепсельная двухполюсная, с третьим | | | | | | | |
| | заземляющим контактом, одноместная , | | | | | | | |
| | Uн=220 В, Iн=16 А : | | | | | | | |
| | скрытой установки ,исполнением IP 20 | | | | шт. | 24 | | |
| 4.4 | скрытой установки, исполнением IP 44 | | | | шт. | 7 | | |
| 4.5 | Розетка штепсельная пятиполюсная, с | | | | | | | |
| | заземляющим контактом, одноместная , Uн=380 В, | | | | | | | |
| | Iн=16 А, скрытой установки, исполнением IP 20 | | | Legrand | шт. | 1 | | |
| 4.6 | Датчик движения, скрытой установки | | | | шт. | 4 | | |
| | | | | | | | | |
| **5.** | **Электромонтажные изделия.** | | | | | | | |
| 5.1 | Коробка ответвительная, пластиковая | | | | | | | |
| | размером 60мм для гипсокартона | | | | шт. | 15 | | |
| 5.2 | Коробка ответвительная, пластиковая | | | | | | | |
| | размером 60мм для кирпича | | | | шт. | 5 | | |
| 5.3 | Коробка для скрытой установки выключателей | | | | | | | |
| | и розеток в кирпич, пластиковая | | | | шт. | 55 | | |
| 5.4 | Зажимы контактные винтовые сечением 4мм$^2$ | | | | | | | |
| | из прозрачной пластмассы | 12х4мм$^2$ | | | шт. | 10 | | |
| 5.5 | Зажимы контактные винтовые сечением 6 мм$^2$ | | | | | | | |
| | из прозрачной пластмассы | 12х6 мм$^2$ | | | шт. | 10 | | |
| | | | | | | | | |
| **6.** | **Система внешнего монтажа «Экспресс 4»** | | | DKC | | | | |
| | **на основании жесткой гладкой трубы,** | | | | | | | |
| | **включающая:** | | | | | | | |

Подпись и дата | Инв. № дубл. | Взам.инв. № | Подпись и дата | Инв. № подл.

| Изм. | Лист | N Документа | Подпись | Дата |
|---|---|---|---|---|





ABBYY FineReader 15 Click here to buy www.ABBYY.com

ABBYY FineReader 15 Click here to buy www.ABBYY.com

| Позиция | Наименование и технические характеристики | Тип, марка, ТУ, стандарт | Код | Изготовитель | Ед. Изм. | Колич. | Масса (кг) | Д сведо |
|---|---|---|---|---|---|---|---|---|
| 6.1 | Жесткая гладкая труба из самозатухающего | | | | | | | |
| | ПВХ_пластиката, легкая, длинною 3 м, диаметром: | | | | | | | |
| | D=16 мм | | 63916 | | м. | 470 | | |
| | D=25 мм | | | | м. | 15 | | |
| | D=40 мм | | | | м. | 20 | | |
| 6.2 | Жесткая гладкая труба из самозатухающего | | | | | | | |
| | ПВХ_пластиката, тяжелая, длинною 3 м, диаметром: | | | | | | | |
| | D=16 мм | | 63516 | | м. | | | |
| 6.3 | D=40 мм | | 63540 | | м. | 20 | | |
| 6.4 | Поворот на 90 гр. IP 40 диаметром: | | | | | | | |
| | D=16 мм | | 50416 | | шт. | 100 | | |
| 6.5 | D=40 мм | | 50440 | | шт. | 8 | | |
| | | | | | | | | |
| 6.6 | Муфта труба-труба с ограничителем, IP 40 мм, | | | | | | | |
| | диаметром: D=16 мм | | 54916 | | шт. | 160 | | |
| 6.7 | D=25 мм | | | | шт. | 10 | | |
| 6.8 | D=40 мм | | 54940 | | шт. | 15 | | |
| | | | | | | | | |
| **7.** | **Изделия стальные** | | | | | | | |
| 7.1 | Полоса стальная размером 15х4 мм | | | | м. | 105 | | |
| 7.2 | Стержень стальной диаметром 14 мм | | | | м. | 25 | | |
| | | | | | | | | |
| | | | | | | | | |

Подпись и дата | Инв. № дубл. | Взам.инв. № | Подпись и дата | Инв. № подл.

| Изм. | Лист | N Документа | Подпись | Дата |
|---|---|---|---|---|



Формат А4