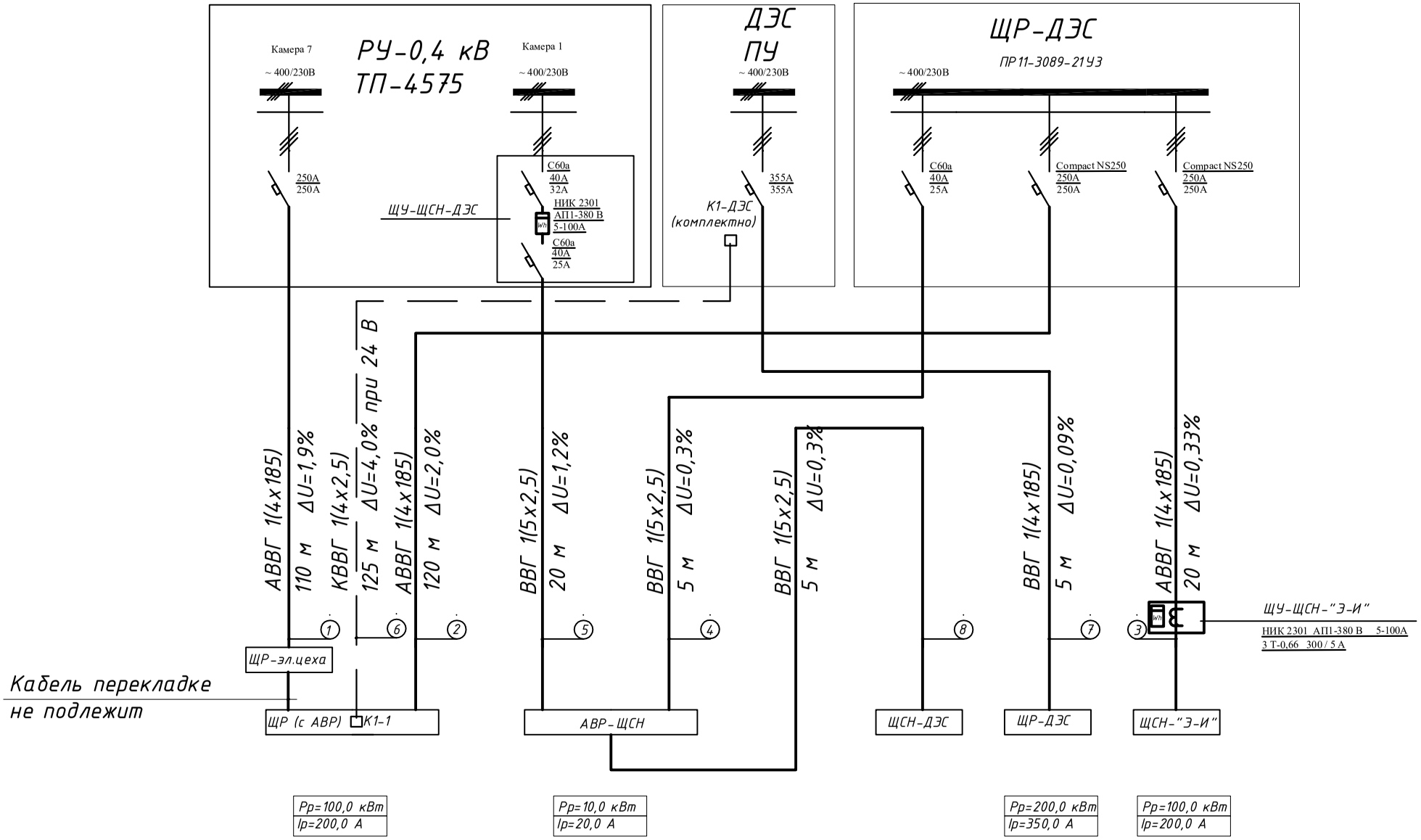

Засечками указано число фаз

Изм.	Колич.	Лист	N Док.	Подпись	Дата
ГИП		Школьник			
Исполнил		Школьник			

2015-ДЭС

ДЭС для резервного электроснабжения склада ООО "Оптима Фарм" на территории ООО "ЭКСПОРТ-ИМПОРТ" по ул. Аэропортовской 4 в г.Одессе

ДЭС	Стадия	Лист	Листов
	Р	4	

Принципиальная схема(начало)

ЧП "АРСЮШ"

Взам. инв.№ | Подп. и дата | Инв.№ подл.

Копировал

Формат А3