Схема расположения кабельной эстакады

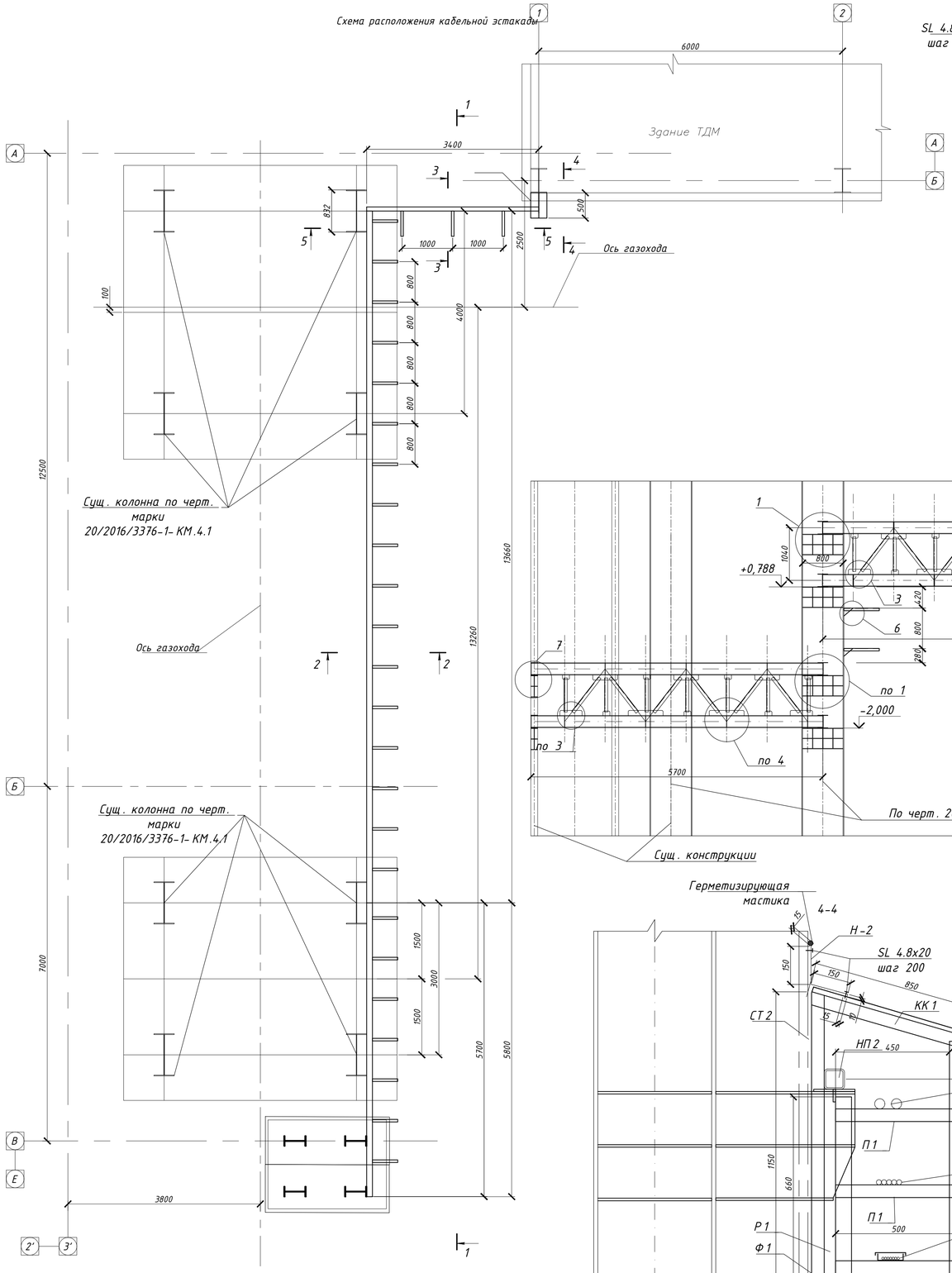

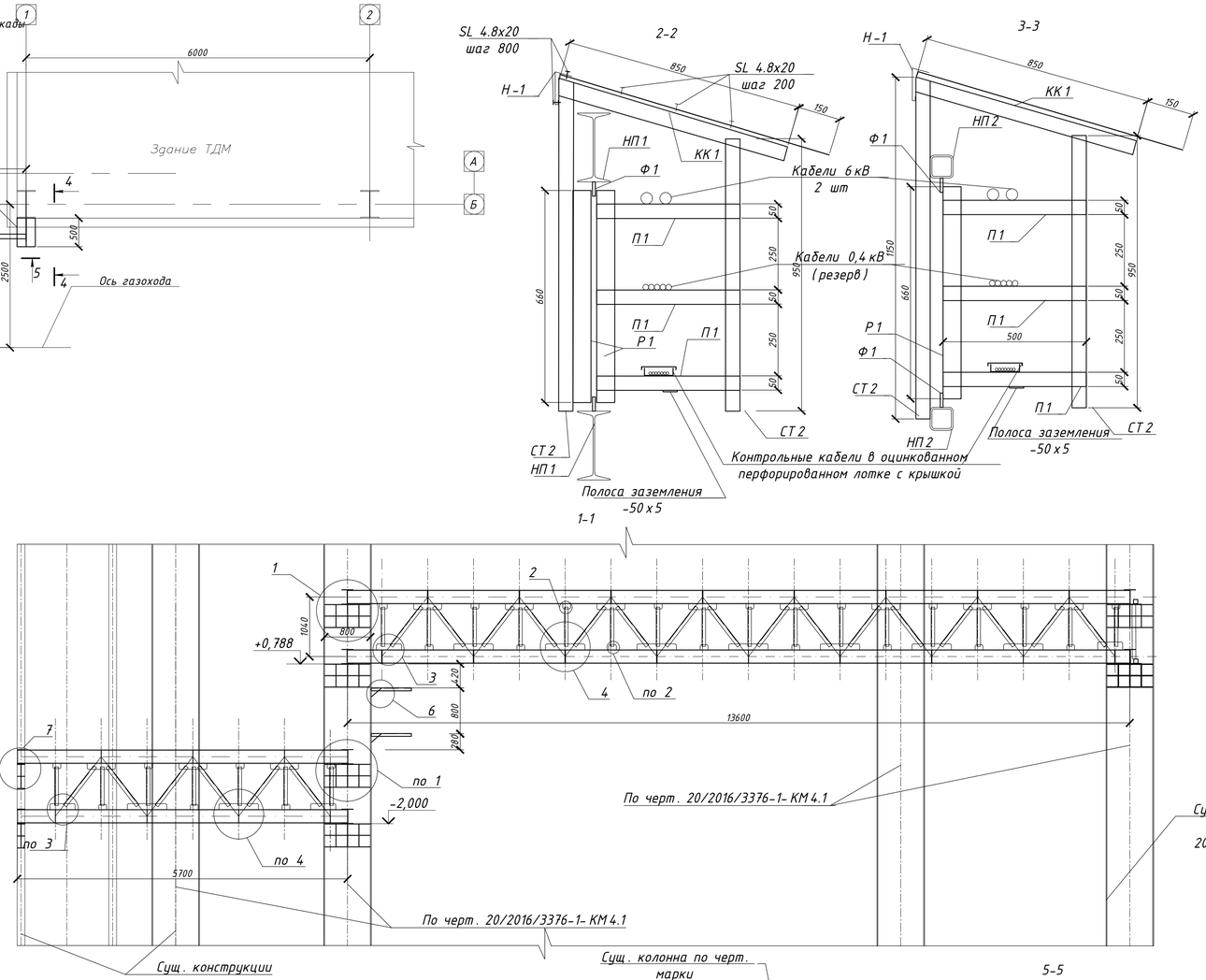

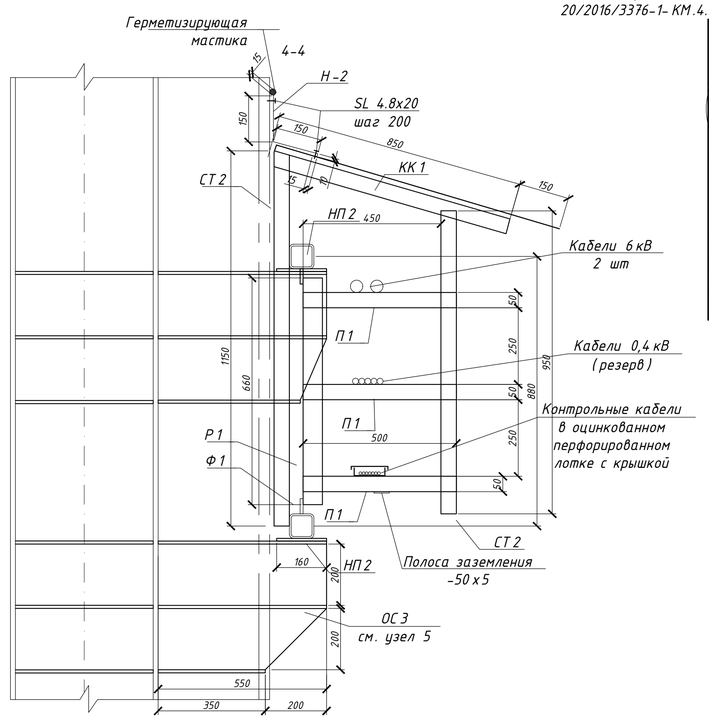

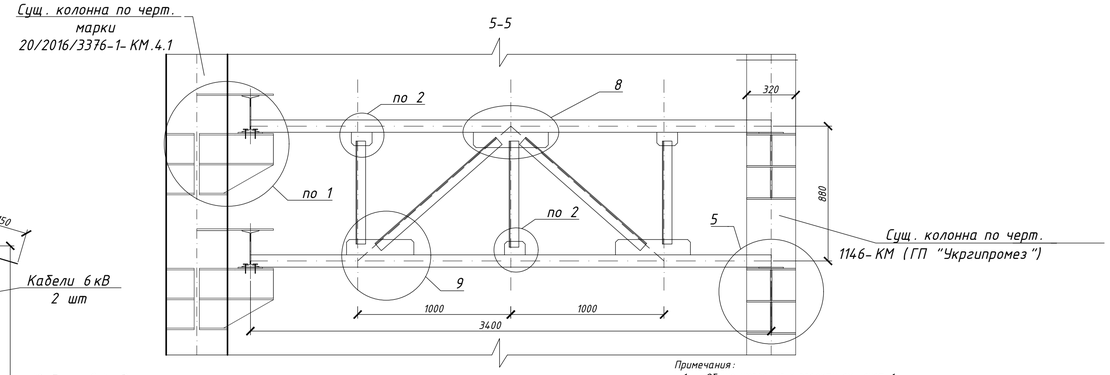

Ведомость элементов кабельной эстакады

Марка элемента	Профиль: эскиз	Поз.	Сечение	Расчетные усилия: M	N	Q	Марка металла	Примечание
НП1			I 24		9.5		С245	
НП2			□тр.80х6				С245	
П1			∟50х5 L=500				С 245	
П2			∟63 х 5 L=700				С 245	
Р1			∟63 х 5 L=660				С 245	
Р2			∟63 х 5 L=850				С 245	
Р3			∟63 х 5 L=1050				С 245	
СТ1			∟63 х 5 L=1150				С 245	
СТ2			∟63 х 5 L=950				С 245	
КК1			∟63 х 5 L=850				С 245	
Ф1	—		- 140 х 100				С 245	
Ф2	—		-450 х 100				С 245	
Ф3	—		-700 х 100				С 245	
Ф4	—		-500 х 100				С 245	
ОС1		1	t10 -800 х 500				С 245	
		2	t10 -190 х 200				С 245	
		3	t10 -500 х 190				С 245	
		4	t10 -500 х 190				С 245	
		5	t10 -800 х 200				С 245	
ОС2		1	t10 -135 х 300				С 245	
		2	t10 -185 х 300				С 245	
		3	t10 -185 х 300				С 245	
		4	t10 -135 х 150				С 245	
ОС3		1	t10 -390 х 550				С 245	
		2	t10 -200 х 550				С 245	
		3	t10 -200 х 550				С 245	
		4	t10 -390 х 350				С 245	

Примечания:

1. Общие указания к проекту см. лист 1.
2. Все соединения стальных элементов между собой выполнять сваркой. В узлах примыкания двутаврового профиля дополнительно предусмотрены сл. детали:
- Болт М 20 мм L=80 мм - 20 шт;
- Шайба Ф 20 - 20 шт;
- Гайка М 20 - 20 шт.

Размер отверстия под болтовое соединение выполнить Ф23 мм.

3. Выполнить фасонные элементы из оцинкованной стали толщиной 0,7 мм. Спецификация фасонных элементов см. лист 3.
4. Козырек условно не показан. Конструкцию козырька выполнить по разрезам, из профнастила 1115 х 1000 х 1,0 мм (ТУ У 27.3-00190319-1294-2003) общей массой 220 кг.
5. Полосу заземления выполнить из стали С 245 толщиной 5 мм.
6. Перед монтажем необходимо обеспечить подъездные пути и площадки складирования.
7. Предусмотреть установку лестниц и подмостей до начала монтажных работ.
8. Для закрепления листов профнастила использовать шурупы SLZ-T-A14-4.8x20 (Фирма "SFS") в количестве 150 шт.

Изм.	Кол.	Лист	№ док.	Подп.	Дата	20/2016/3376-1-КМ 4.3			
						ПАО "ММК"			
Разраб.		Гвоздок			09.19	Реконструкция системы технологической газоочистки агломашины №1 и модернизации аспирации хвостовых частей агломашин №№1-6 с уч.1тыс установки грохотов в цехе выгрузки агломерата в агломерационном цехе ПАО "ММК". Кабельная эстакада	Стадия	Лист	Листов
Проверил					09.19		Р	2	
Н.контроль					09.19	Схема расположения кабельной эстакады. Разрезы 1-1, 2-2, 3-3, 4-4, 5-5. Ведомость элементов кабельной эстакады	ООО "СИС-ПРОЕКТ"		

Согласовано

Взам. инв. №

Подпись и дата

Инв. № подл.

Формат А 1