Узел подшипниковый

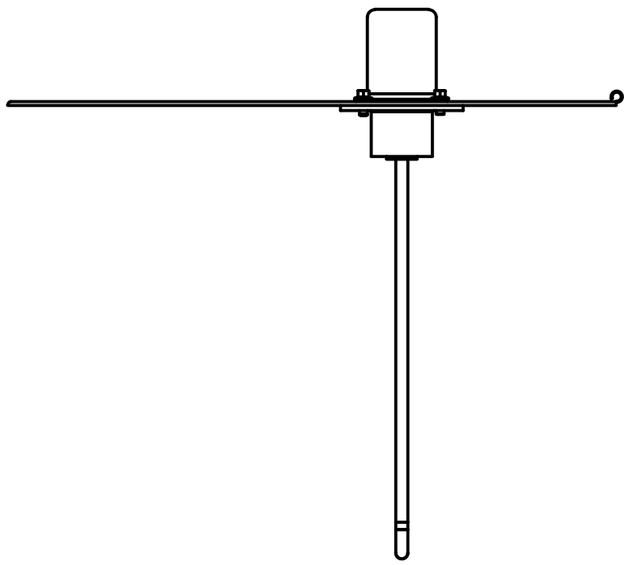

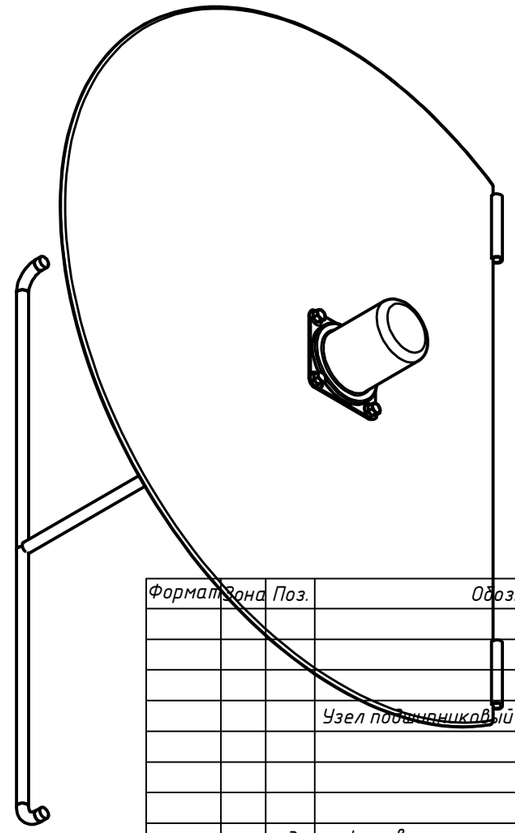

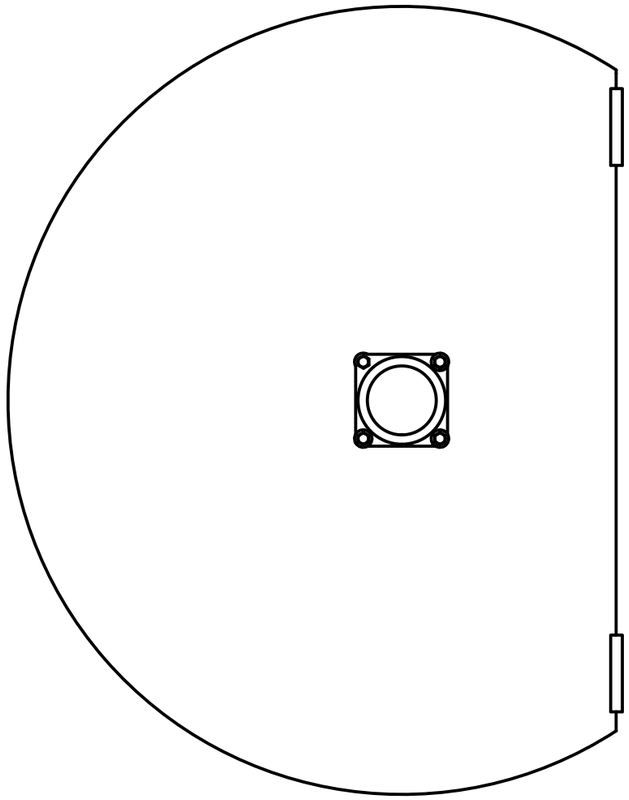

Формат	Зона	Поз.	Обозначение	Наименование	Кол.	Примечание
				Документация		
			Узел подшипниковый	Сборочный чертеж	1	
				Комплексы		
		3	муфта-вал		1	
				Сборочные единицы		
		6	Мотор -редуктор		1	
				Детали		
		1	Корпус подшипника		1	
		4	Крышка		1	
				Стандартные изделия		
		2		Подшипник 26201К ГОСТ 831-75	1	
		5		Болт М5-6g×10-F	4	
				ГОСТ Р 50274-92		

Изм.	Лист	№ докум.	Подп.	Дата
Разраб.		Ирина		20.10.2018
Пров.				
Т. контр.				
Нач.отд.				
Н. контр.				
Утв.				

Узел подшипниковый

Лит.	Масса	Масштаб
	2,3	1:4
Лист	Листов 1	

Перв. примен.

Справ. №

Подп. и дата

Инв. № дубл.

Взам. инв. №

Подп. и дата

Инв. № подл.

Копировал

Формат А3