СВА.020.010.000-200

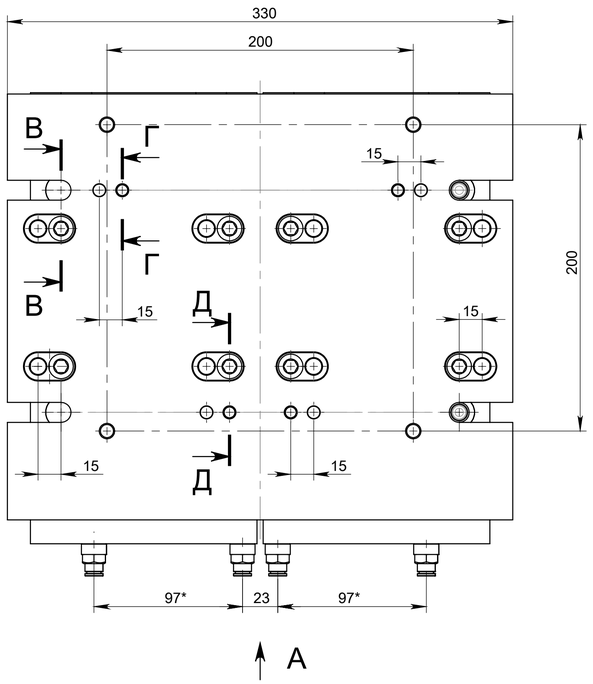

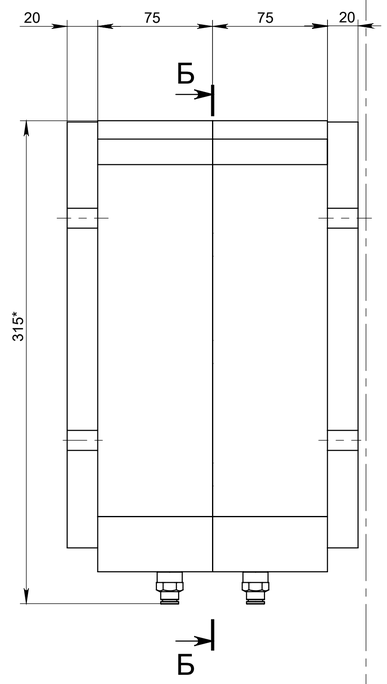

Б-Б

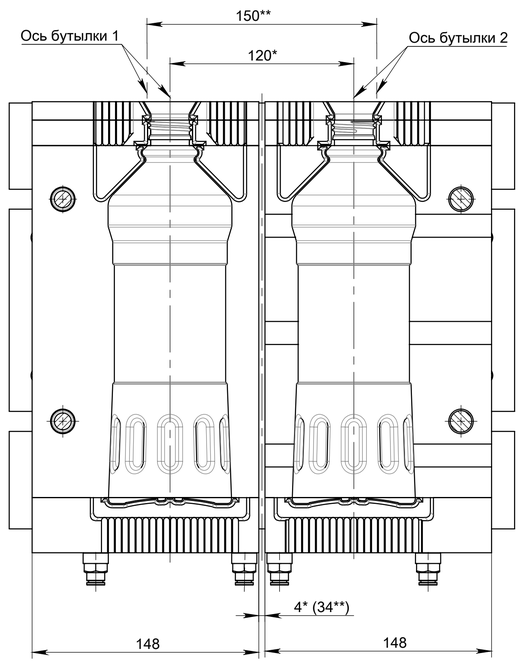

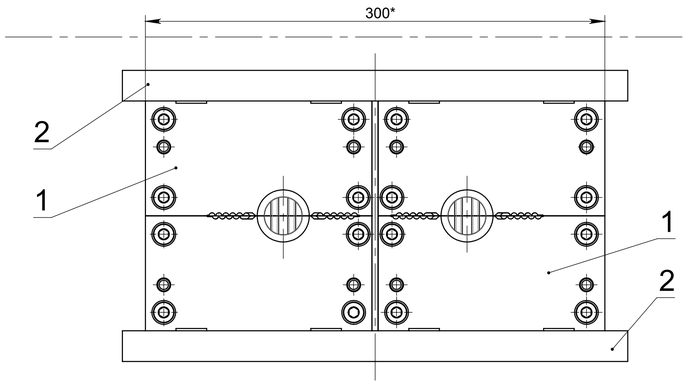

В-В 4 места

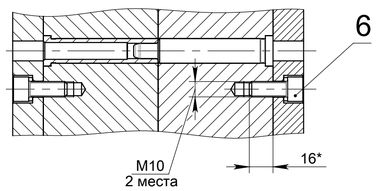

Г-Г 2 места

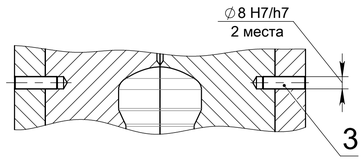

Д-Д 2 места

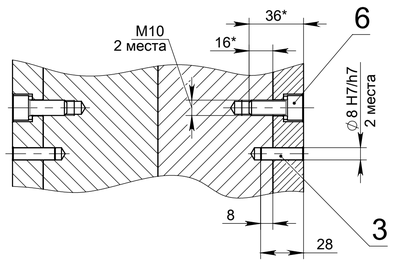

А

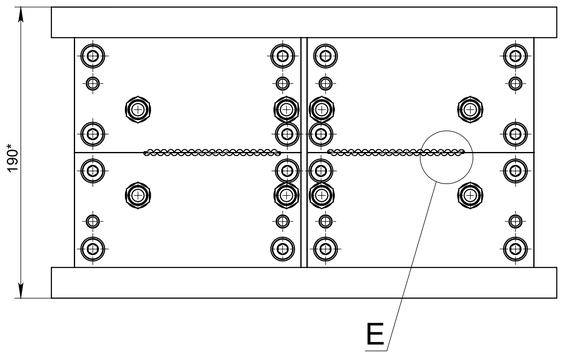

Е (2 : 1)

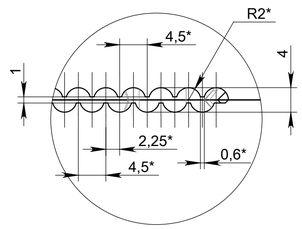

1. Размеры для справок, кроме обозначенных *.
2. ** Межосевое расстояние, на которое могут быть разведены пресс-формы.

Формат	Зона	Поз.	Обозначение	Наименование	Кол.	Примечание
				Сборочные единицы		
		1	СВА.020.010.000	Пресс-форма	2	
		2	СВА.010.010.200	Плита пресс-формы	2	
		3	СВА.010.010.107-02	Штифт	8	
		4				
		5				
				Стандартные изделия		
		6		Винт М10-6gх25.58.096 ГОСТ 11738-84	16	
		7		Шайба 10.65Г.096 ГОСТ 6402-70	13	

Изм.	Лист	№ докум.	Подп.	Дата	СВА.020.010.000-200			
Разраб.					Пресс-форма двойная	Лит.	Масса	Масштаб
Пров.							72,6	1:2
Т. контр.						Лист 1	Листов 1	
Н. контр.								
Утв.								

Подпись и дата | Инв. № дубл. | Взам. инв. № | Подпись и дата | Инв. № подл.

Копировал: Формат А1