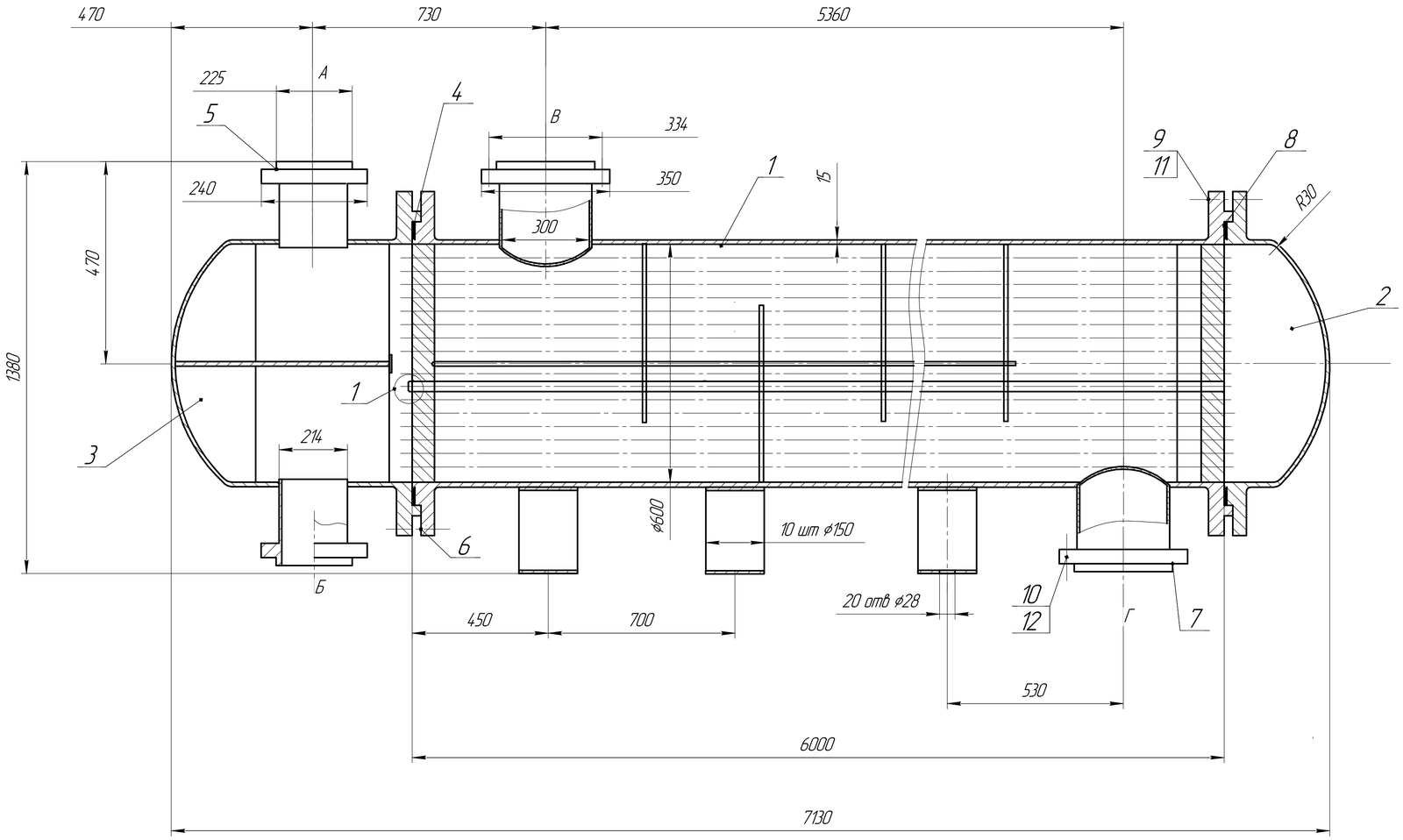

Таблиця штуцерів

Позначення	Найменування	К-сть	Прохід умовний, мм
А	вхід бензола	1	200
Б	вихід бензола	1	200
В	вхід води	1	300
Г	вихід води	1	300

Технічні характеристики

Показники		Трубний простір	Міжтрубний простір
Середовище	назва	бензол	вода
	токсичність	токсична	нетоксична
	вибухонебезпечність	вибухонебезпечна	вибухобезпечна
	агресивність	агресивна	неагресивна
	температура, °С	30°(на виході)	35°
поверхня теплообміна, $м^2$		113	

I I (1:1)

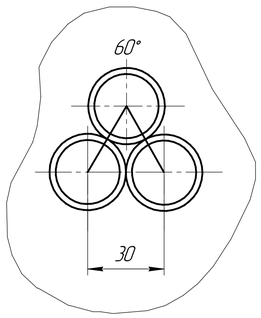

I(1:1)

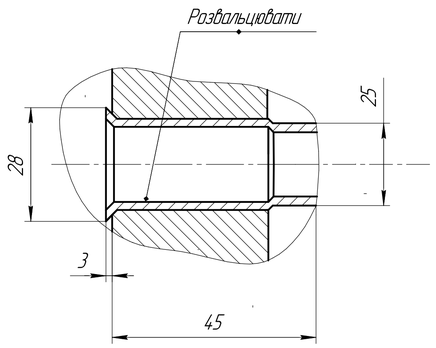

Схема розташування штуцерів та опор

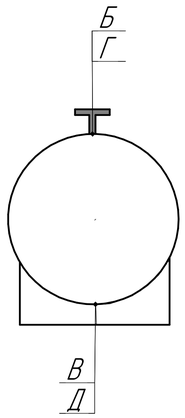

Изм.	Лист	№ докум.	Подп.	Дата	Теплообмінник в зборі	Лит.	Масса	Масштаб 1:10
Разраб.		Кутровський С.				Лист	Листов 1	
Пров.								
Т.контр.								
Н.контр.								
Утв.								

Перв. примен. | Справ. № | Подп. и дата | Инв. № дубл. | Взам. инв. № | Подп. и дата | Инв. № подл.

Копировал | Формат А1