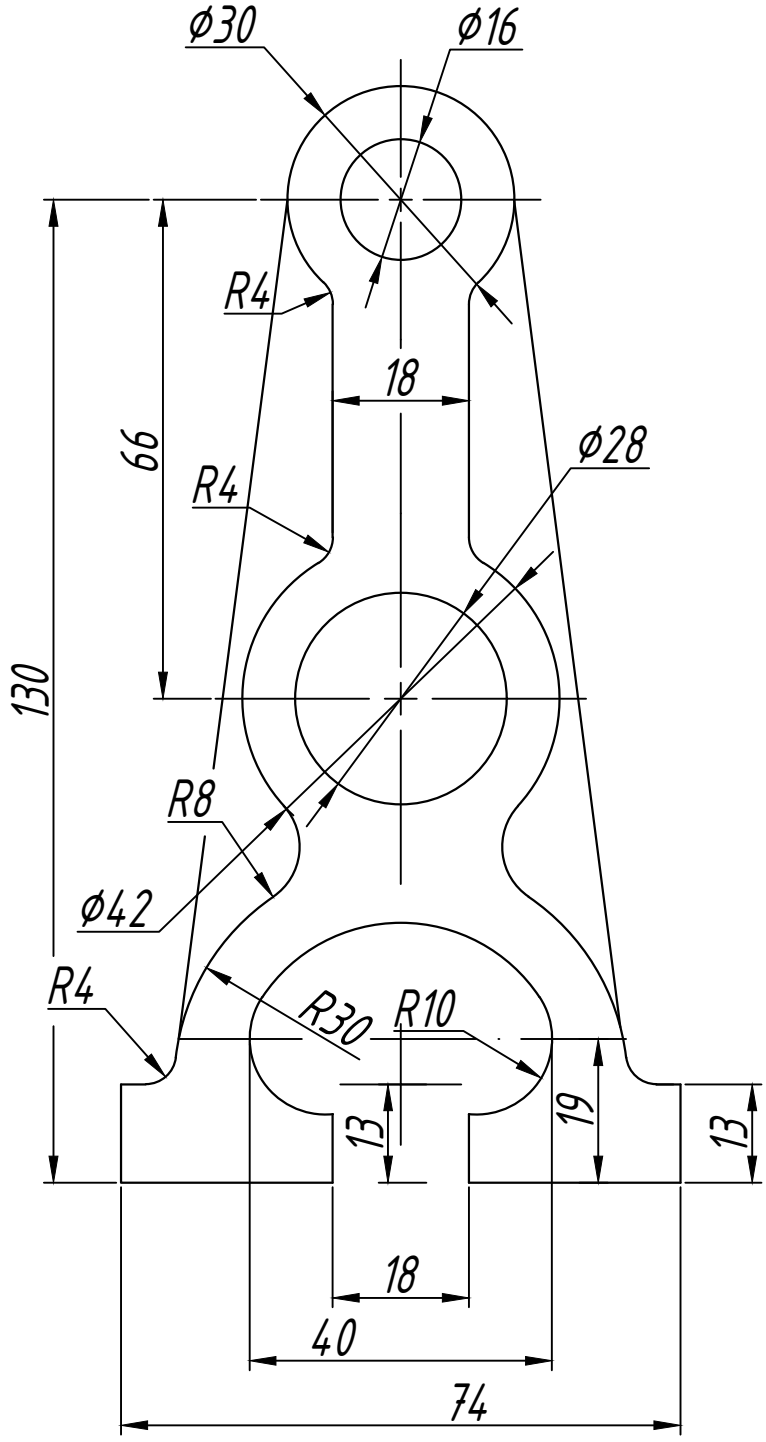

Зм.	Арк.	N° докум.	Підпис	Дата
Розроб.				
Перев.				
Т.контр.				
Н.контр.				
Затверд.				

Пластина

Літера	Маса	Масшт.
		1:1
Аркуш	Аркушів	

Перв. застосув.

Довід. N°

Підп. і дата

Інв. N° дубл.

Взам. інв. N°

Підп. і дата

Інв. N° провд.

Копіював:

Формат А4