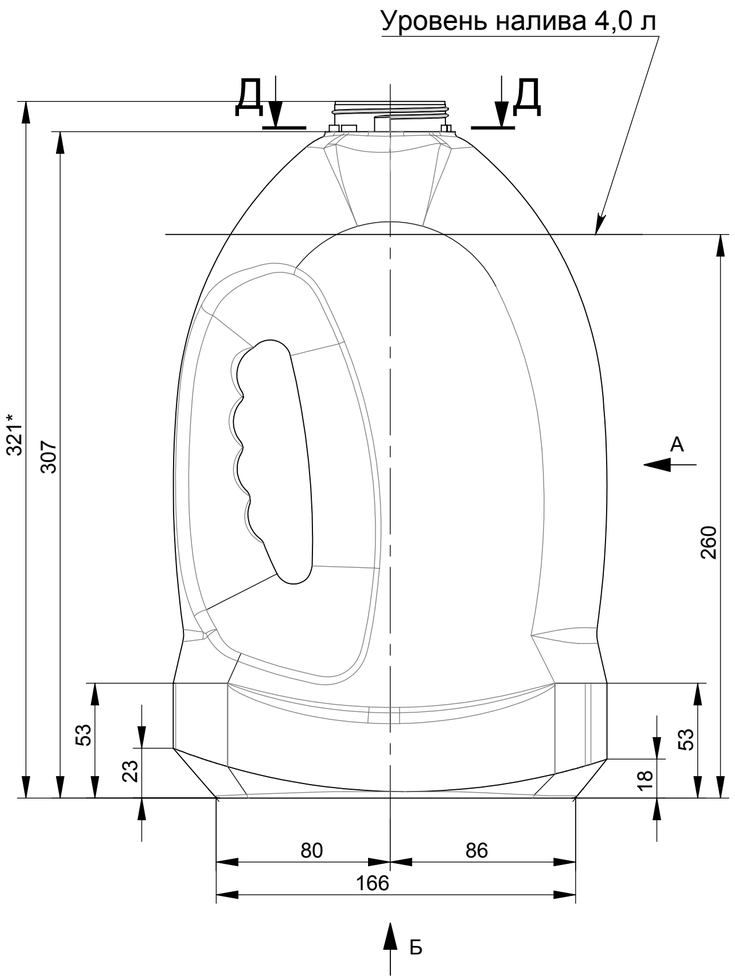

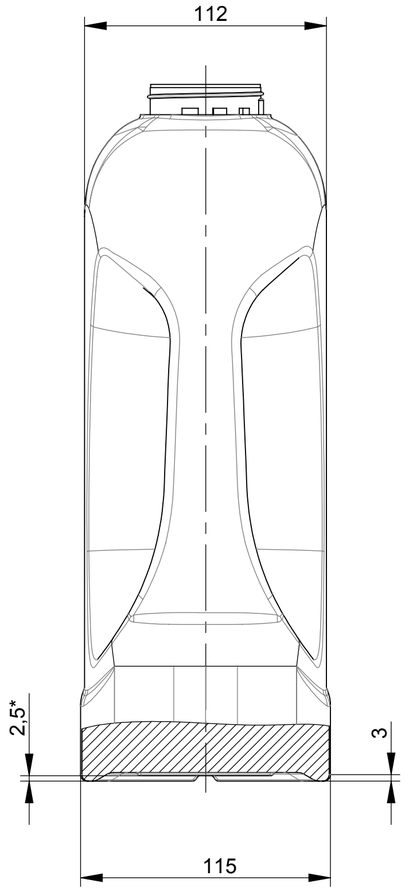

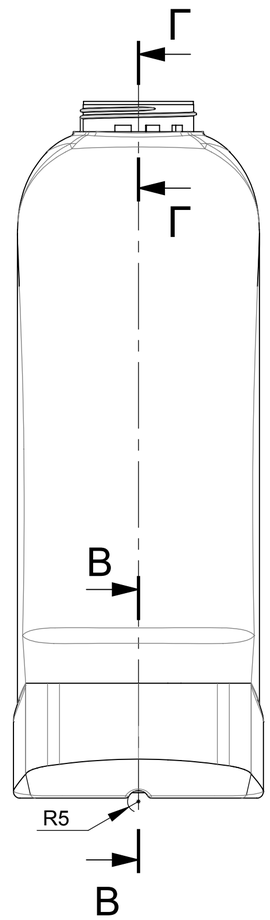

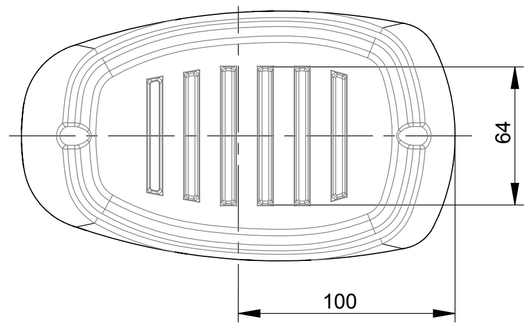

Г-Г (1 : 1)

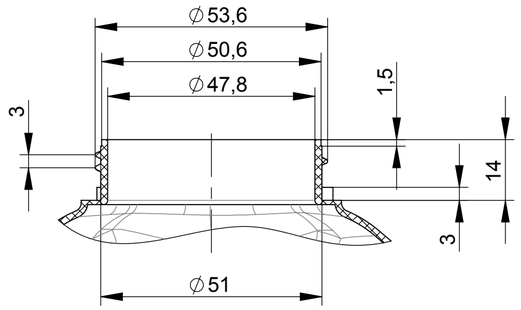

Д-Д (1 : 1)

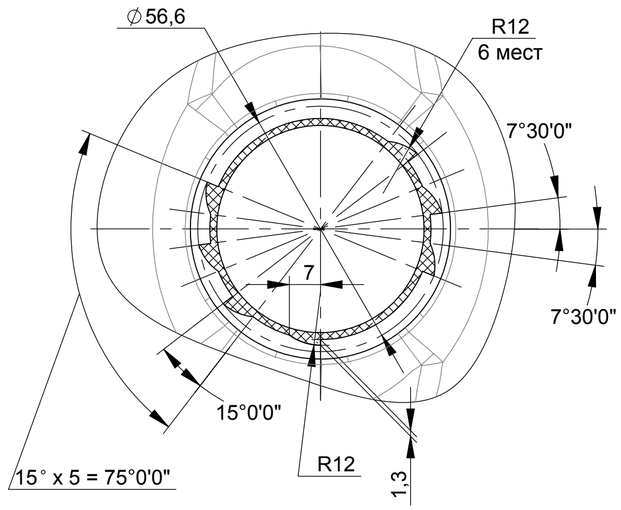

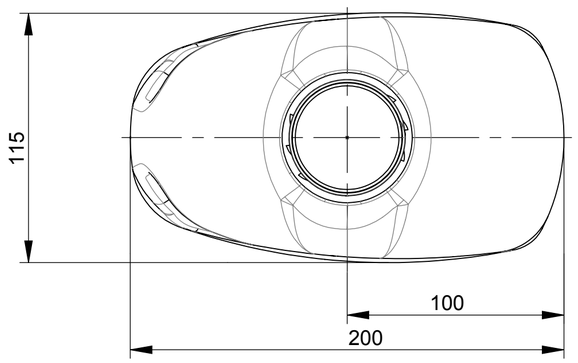

В-В (1 : 1)

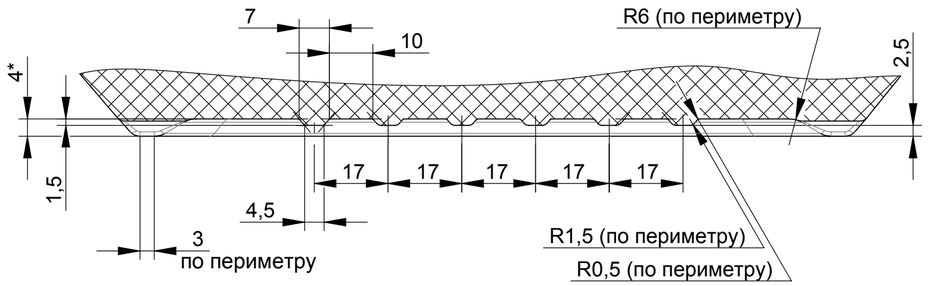

1. * Размеры для справок.
2. H14, h14, ±IT14/2.
3. Резьба: однозаходная, направление правое, шаг - 3 мм, количество витков - 1,25 витка .
4. Толщина стенок кувшина - не менее 0,6 мм.

					ХМЛ.010.500.000.000 ГЧ		
Изм.	Лист	№ докум.	Подп.	Дата	Кувшин-4,0 Л	Лит. / Масса / Масштаб 1:2	
Разраб.							
Пров.							
Т. контр.						Лист 1	Листов 1
Н. контр.					ПЭ высокой плотности		
Утв.							

Копировал: Формат А2

Подпись и дата | Инв. № дубл. | Взам. инв. № | Подпись и дата | Инв. № подл.