ЧРПВ-80.00.02

Перв. примен. | Справ. № | Подп. и дата | Инв. № дубл. | Взам. инв. № | Подп. и дата | Инв. № подл.

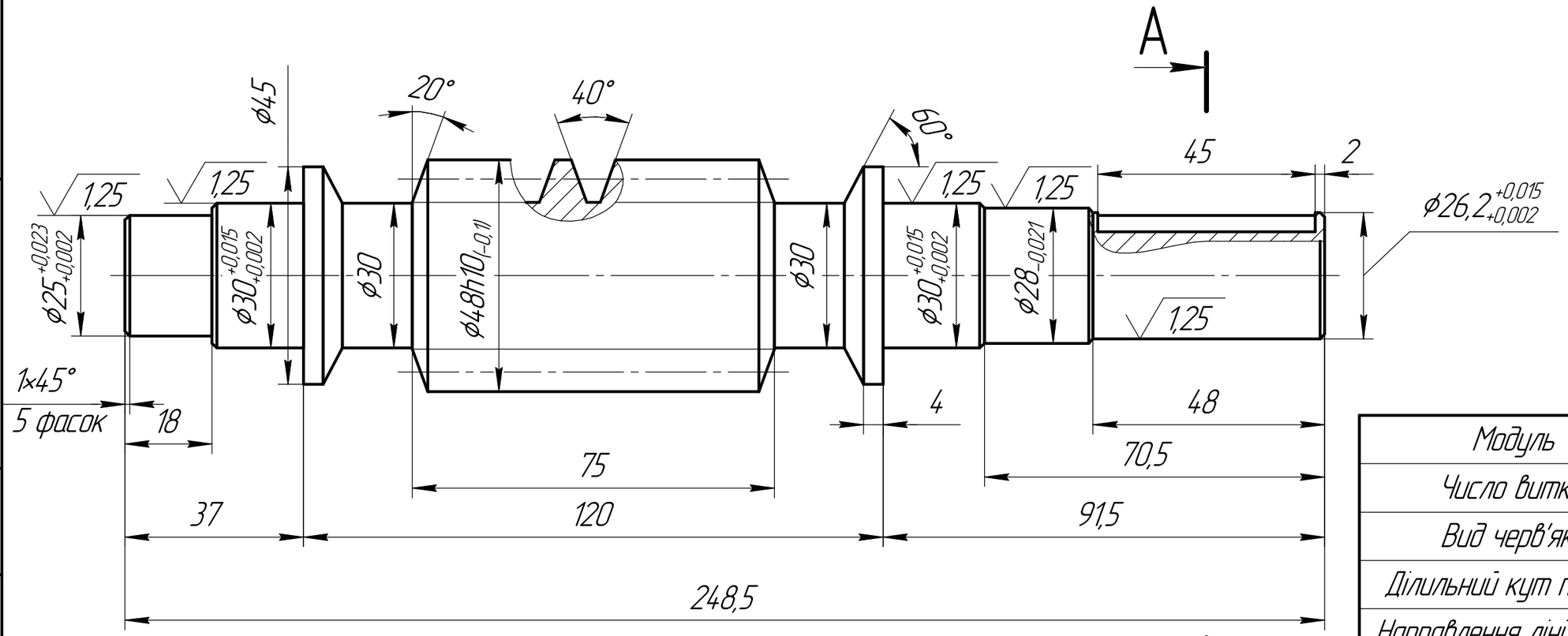


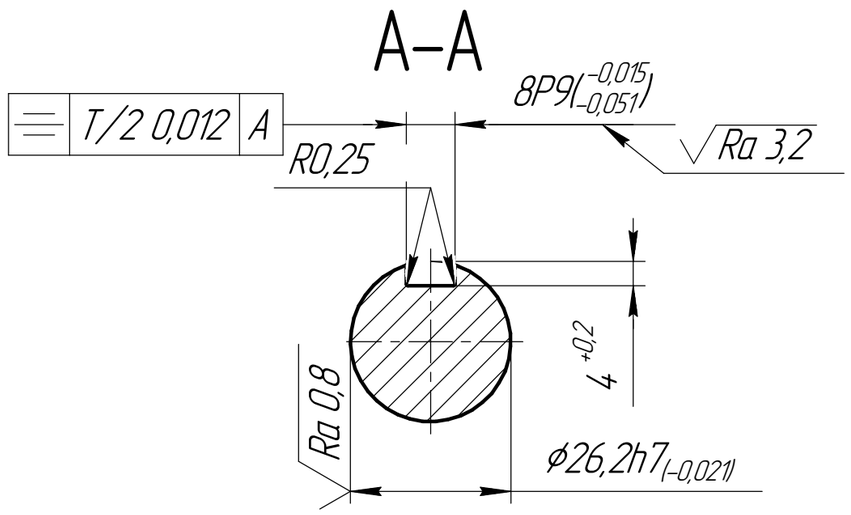


| | | |
|---|---|---|
| Модуль | m | 4 |
| Число витків | z1 | 1 |
| Вид черв'яка | – | ZA |
| Ділильний кут підйому | γ | 5°42'38" |
| Направлення лінії витка | – | праве |
| Допуск на радіальне биття витка | $f_r$ | 0,018 |
| Ділильний діаметр | $d_1$ | 40 |
| Коефіцієнт діаметра черв'яка | q | 10 |
| Хід витка | $P_{z1}$ | 12,566 |
| Висота витка | $h_1$ | 8,8 |
| Міжосьова відстань | $a_w$ | 80±0,045 |
| Число зубів спряженого колеса | $z_2$ | 30 |

1. HRC 48...52.

2. Невказані граничні відхилення розмірів H14; h14; $\pm\frac{IT14}{2}$.

| Изм. | Лист | № докум. | Подп. | Дата |
|---|---|---|---|---|
| Разраб. | | Турчин А. | | 04.02.25 |
| Пров. | | | | |
| Т.контр. | | | | |
| | | | | |
| Н.контр. | | | | |
| Утв. | | | | |

ЧРПВ-80.00.02

Черв'як (притирочний верстат)

| Лит. | Масса | Масштаб |
|---|---|---|
| | | 1:1 |
| Лист | Листов 1 | |

Сталь 40Х ГОСТ 4543-71

Копировал | Формат А3