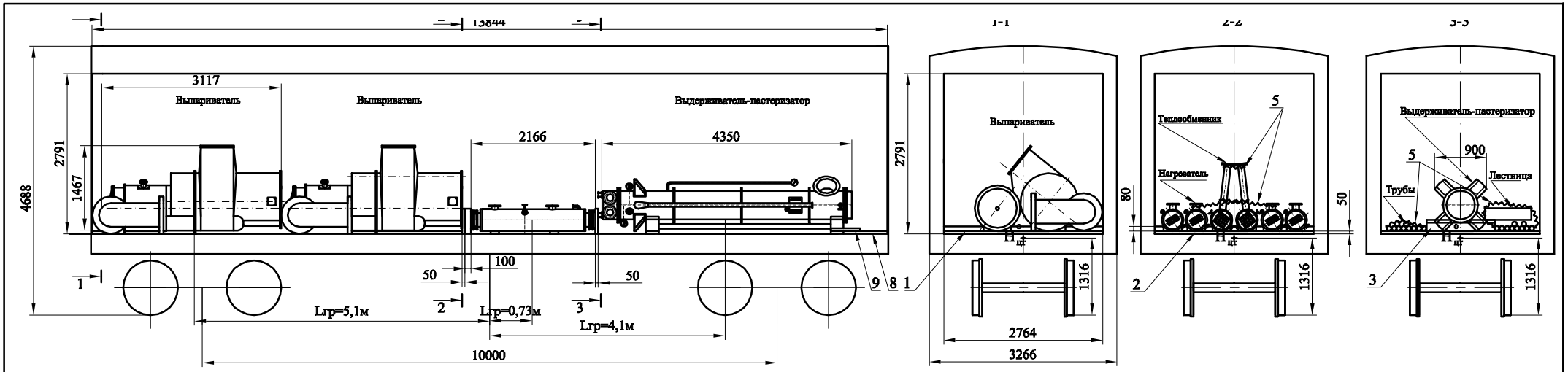

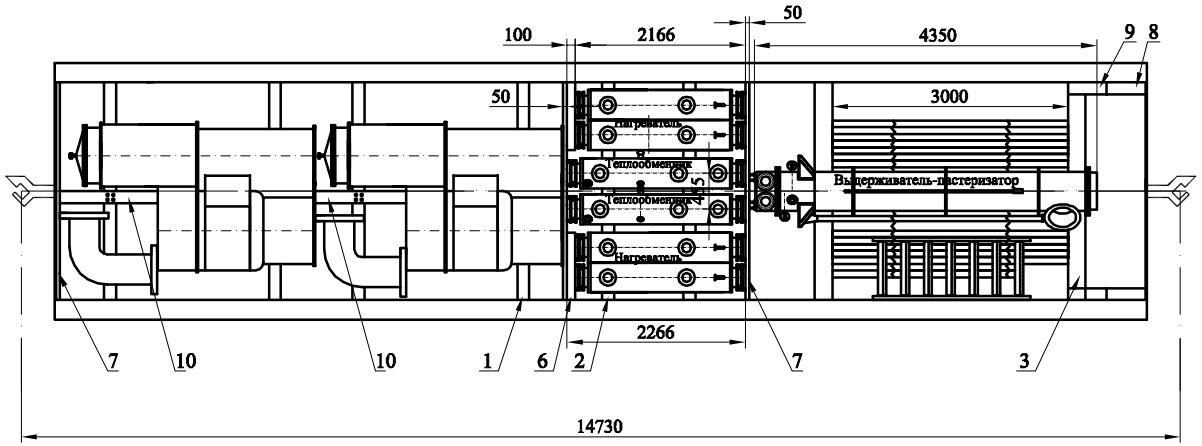

ОБРАЗЕЦ

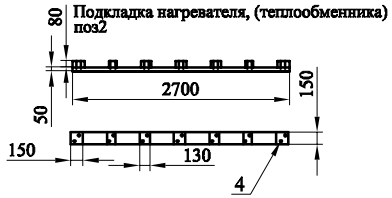

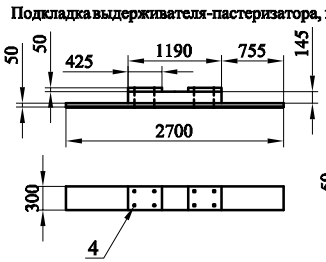

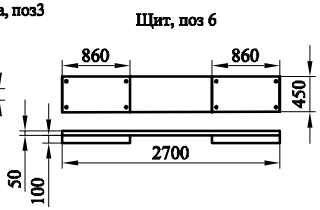

Характеристика груза

№ п/п	Наименование и обозначение груза	Размеры, мм			Вес единицы груза,кг	Кол.	Общий вес,т	Вес груза на платформе,т
		L	B	H				
1	Выпариватель	3117	1707	1983	600	2	1,2	9,4
2	Нагреватель	2166	480	445	220	4	0,88	
3	Теплообменник	2266	480	1209	2000	2	4	
4	Выдерживатель--пастеризатор	4350	900	900	596	1	0,596	
5	Лестница	2000	800	200	200	1	0,2	
6	Трубы соединит.	3000	Ø85		2524	20	2,524	

ОБРАЗЕЦ

Поз.	Обозначение	Наименование	Кол.	Вес,кг ед.	Вес,кг общ.	Материал	Примечание
1		Подкладка выпаривателя	4	0,04	0,16	дерево хв.ород,береза	м³
2		Подкладка нагревателя (теплообменника)	2	0,032	0,064	дерево хв.ород,береза	м³
3		Подкладка выдерживателя--пастеризатора	2	0,105	0,21	дерево хв.ород,береза	м³
4		Гвозди 5х120 ГОСТ 283-75	108				
5		Увязка из проволоки Ø6,5мм в дас нити			4		кг
6		Щит	1	0,138	0,138	дерево хв.ород,береза	м³
7		Щит(доска 50х450х2700)	2	0,0607	0,121	дерево хв.ород,береза	м³
8		Брус упорный 50х150х760	2	0,0057	0,0114	дерево хв.ород.	м³
9		Накладка 50х150х500	2	0,0037	0,0075	дерево хв.ород.	м³
10		Брус распорный 50х150х1240	2	0,0057	0,0114	дерево хв.ород.	м³

Изм.	Лист	№ докум.	Подп.	Дата	Р-1737		
Разраб.		Данов			Схема размещения и крепления оборудования в 4-х осном крытом вагоне.	Лит	Масса	Масштаб
Провер.							см. табл.	1:50
						Лист	Листов	
Утв.								