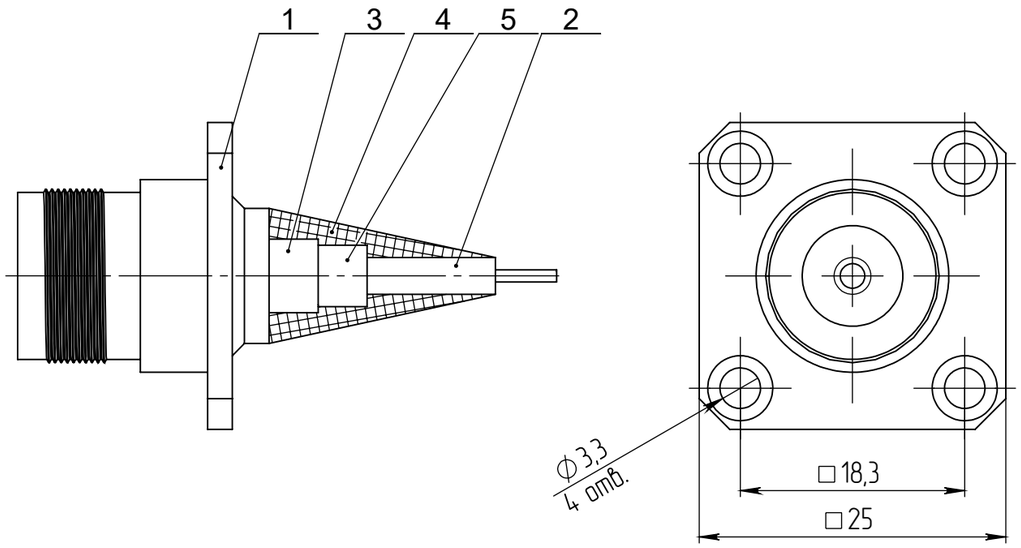

Позначення	Тип жили	Довжина жили, мм	Довжина оплетення, мм	Довжина термоусаджувальної трубки, мм

1. ...
2. Розміри для довідок

Формат	Зона	Поз.	Позначення	Назва	Кільк.	Примітка
				Документація		
				Інші вироби		
		1				
				Матеріали		
		2				
		3				
		4				
		5				

Зм.	Арк.	№ документа	Підпис	Дата
Розробив				
Перевірив				
Т. контр.				
Н. контр.				
Затвердив				

Див. табл.

Літ.	Маса	Масштаб
0		2:1
Аркуш 1	Аркушів 1	

Перв. застосов.

Довід. №

Підп. і дата

Інв. № дубл.

Взаєм. інв. №

Підп. і дата

Інв. № ориг.

Копіював

Формат А3