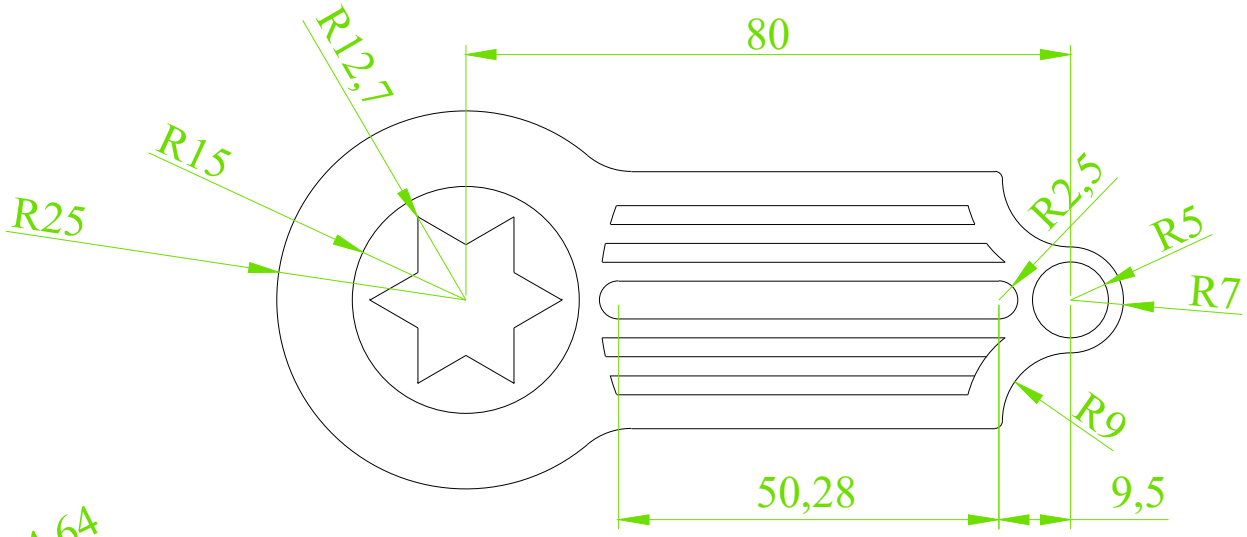
80
R12,7
R15
R25
R2,5
R5
R7
R9
50,28
9,5

1:1

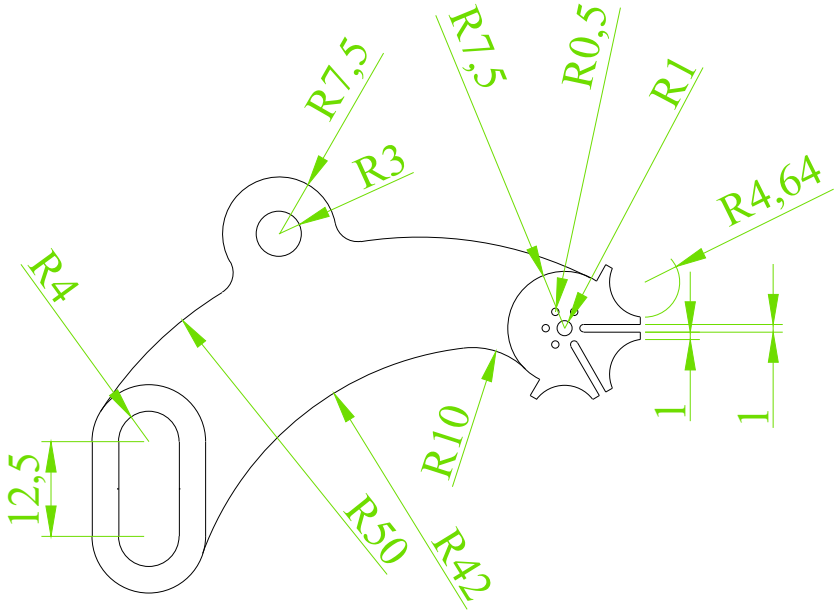
R7,5
R7,5
R0,5
R1
R3
R4,64
R4
12,5
R10
R50
R42
1
1

1:1

				Detail			